D.01.05.1 VÝPIS DVEŘÍ
D.01.05.2 VÝPIS OKEN
D.01.05.3 VÝPIS OSTATNÍCH VÝROBKŮ
D.01.05.4 ZAŘIZOVACÍ PŘEDMĚTY
D.01.05.5 VÝPIS SVÍTIDEL

STAROPRAMENNÁ 547/9 PRAHA 5

BYT č. 3/3 2.NP

UDRŽOVACÍ PRÁCE A STAVEBNÍ ÚPRAVY

INVESTOR: **MĚSTSKÁ ČÁST PRAHA 5,** 14 ŘÍJNA 1381/4, PRAHA 5
ZASTOUPEN: **CENTRA A.S.,** NA ZATLANCE 1350/13, PRAHA 5

GENERÁLNÍ PROJEKTANT: Ing.arch. **FRYDECKÝ VÁCLAV**
PATA&FRYDECKÝ ARCHITEKTI S.R.O.
U ŽELEZNÉ LÁVKY 8 PRAHA 1

PROJEKTANT DÍLČÍ ČÁSTI: Ing.arch. **FRYDECKÝ VÁCLAV**
PATA&FRYDECKÝ ARCHITEKTI S.R.O.
U ŽELEZNÉ LÁVKY 8 PRAHA 1

ČÁST: **JEDNOSTUPŇOVÝ PROJEKT**

D.1.1 ARCHITEKTONICKO STAVEBNÍ

NÁZEV VÝKRESU:

TABULKOVÁ ČÁST

DATUM: 02 2020
MĚŘÍTKO: 1:50

ČÍSLO VÝKRESU: **D.01.05**

D.01.05.1 VÝPIS DVEŘÍ

STAROPRAMENNÁ 547/9 PRAHA 5

UDRŽOVACÍ PRÁCE A STAVEBNÍ ÚPRAVY BYTU č. 03/3

OZN.	SCHEMA PRVKU ROZMĚR [mm]	POPIS PRVKU	POČET
D1	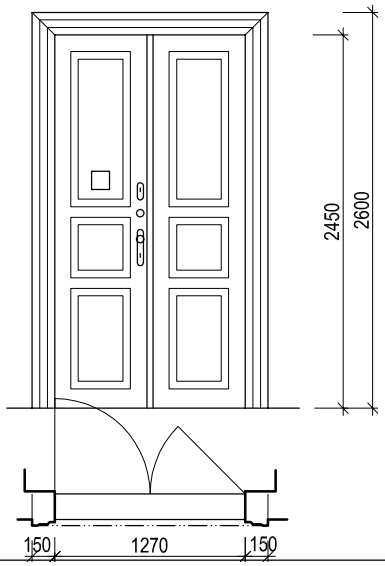	**REPASE - VSTUPNÍ DVEŘE DVOUKŘÍDLÉ OTOČNÉ 1270 X 2450** vnitřní dobové dveře dvoukřídlé, otočné, dřevěné, plné, kazetové s polodrážkou s dřevěnou obložkovou zárubní. Repase dveří a zárubně - odstranění st. laku, vytmelení, vyspravení, 2 x nátěr **Skladba dveřního křídla:** 3 kazetové pole, dřevěný masiv **Zárubeň:** dřevěná obložková zárubeň, z vnější strany - zdobná profilace z vnitřní strany - bez profilace **Povrchová úprava:** interier - lak, odstín RAL 9001 - slonová kost exterier - obnova původního fládrování - tmavé dřevo **Kování:** repase bezpečnostního štítkového kování s ochranou proti odvrtání, Klika-koule, odstín "zlatá mosaz", 3 viditelné dveřní závěsy - nátěr slonová kost 2 x cylindrický zámek **Práh:** dubový dřevěný práh **Doplňky:** Nerezová dveřní zarážka na stěnu, typ cobra s gumou. Repase dobového dveřního kukátka, nový bezpečnostní řetěz POŽÁRNÍ ODOLNOST: - BEZPEČNOSTNÍ OPATŘENÍ: - STAVEBNÍ OTVOR: - PRŮCHOZÍ OTVOR: 1270 / 2450 mm	1
D2	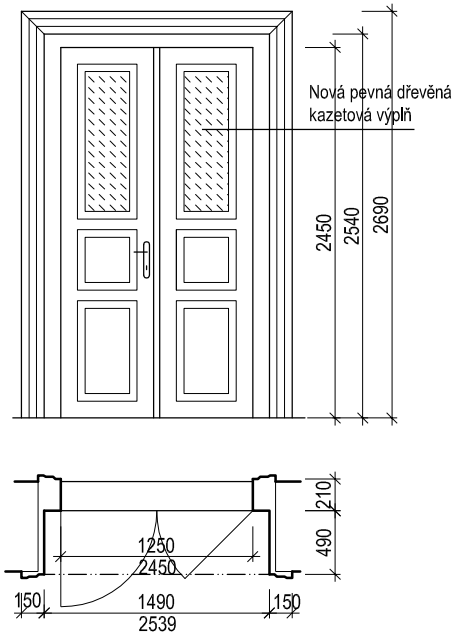	**Repase - Dveře interiérové dvoukřídlé otočné 1250 x 2450** vnitřní dveře dvoukřídlé, otočné, dřevěné. plné,kazetové, lakované, s polodrážkou s obložkovou zárubní s obkladem ostění. Členění na 3 kazetová pole Repase dveří, zárubně a ostění - odstranění st. laku, vytmelení, vyspravení, 2 x nátěr . Zrušení skleněné výplně horního pole dveří. Pole bude vyplněno novou dřevěnou kazetou, stejnou jako na ostatních dveřích. **povrchová úprava:** lak, odstín RAL 9001 - slonová kost **Zárubeň:** repase obložkové dřevěné zárubně vč. kazetového obložení ostění, Odstranění starého nátěru, vyspravení, vytmelení, nový nátěr **Povrchová úprava:** lak, odstín RAL 9001 - slonová kost **Kování:** nové štítkové kování v dobovém stylu - klika - klika, odstín "zlatá mosaz", repase dveřních závěsů nový cylindrický bezpečnostní zámek **Práh:** nový dubový dřevěný práh **Doplňky:** Nerezová dveřní zarážka typ cobra průměr 25mm s gumou. AKUSTICKÝ ÚTLUM: POŽÁRNÍ ODOLNOST: BEZPEČNOSTNÍ OPATŘENÍ: STAVEBNÍ OTVOR: PRŮCHOZÍ OTVOR: 1250 / 2450 mm	1
D3	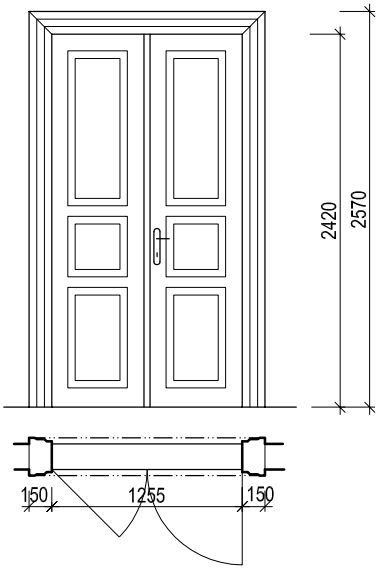	**Repase - Dveře interiérové dvoukřídlé otočné 1255 x 2420** vnitřní dveře dvoukřídlé, otočné, dřevěné. plné,kazetové, lakované, s polodrážkou s obložkovou zárubní. Členění na 3 kazetová pole Repase dveří, zárubně - odstranění st. laku, vytmelení, vyspravení, 2 x nátěr. **povrchová úprava:** lak, odstín RAL 9001 - slonová kost **Zárubeň:** repase obložkové dřevěné zárubně Odstranění starého nátěru, vyspravení, vytmelení, nový nátěr **Povrchová úprava:** lak, odstín RAL 9001 - slonová kost **Kování:** repase rozetového kování - Klika-klika, odstín "zlatá mosaz", dozický zámek, repase dveřních závěsů **Práh:** nový dubový dřevěný práh **Doplňky:** AKUSTICKÝ ÚTLUM: POŽÁRNÍ ODOLNOST: BEZPEČNOSTNÍ OPATŘENÍ: STAVEBNÍ OTVOR: PRŮCHOZÍ OTVOR: 1260 / 2465 mm	1

D.01.05.1 VÝPIS DVEŘÍ

STAROPRAMENNÁ 547/9 PRAHA 5

UDRŽOVACÍ PRÁCE A STAVEBNÍ ÚPRAVY BYTU č. 03/3

OZN.	SCHEMA PRVKU ROZMĚR [mm]	POPIS PRVKU	POČET
D4	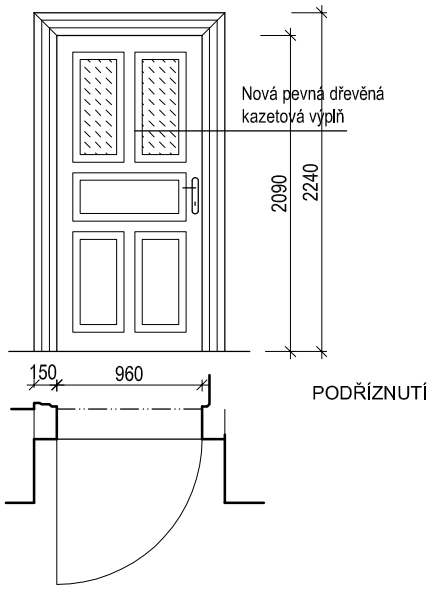	**Repase - Dveře interiérové jednokřídlé otočné 960 x 2090 - levé** vnitřní dveře jednokřídlé, otočné, dřevěné. plné,kazetové, lakované, s polodrážkou s obložkovou zárubní. Členění na 5 kazetová pole Repase dveří, zárubně - odstranění st. laku, vytmelení, vyspravení, 2 x nátěr. Zrušení skleněné výplně horního pole dveří. Pole bude vyplněno novou dřevěnou kazetou, stejnou jako na ostatních dveřích. povrchová úprava: lak, odstín RAL 9001 - slonová kost Zárubeň: repase obložkové dřevěné zárubně, Odstranění starého nátěru, vyspravení, vytmelení, nový nátěr Povrchová úprava: lak, odstín RAL 9001 - slonová kost Kování: repase štítkového kování - Klika-klika, odstín "zlatá mosaz", dozický zámek, repase dveřních závěsů Práh: bez prahu, **podříznutí dveří min. 15 mm** Doplňky: Nerezová dveřní zarážka typ cobra průměr 25mm s gumou. AKUSTICKÝ ÚTLUM: POŽÁRNÍ ODOLNOST: BEZPEČNOSTNÍ OPATŘENÍ: STAVEBNÍ OTVOR: PRŮCHOZÍ OTVOR: 960 / 2090 mm	1
D5	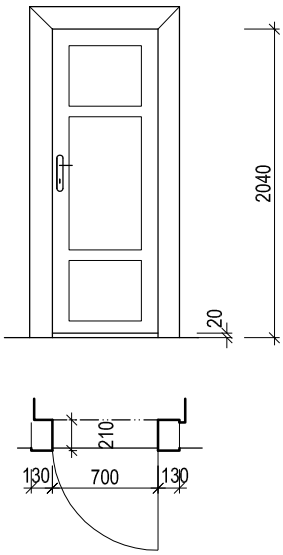	**Repase - Dveře interiérové jednokřídlé otočné 700 x 2040 - pravé** vnitřní dveře jednokřídlé, otočné, dřevěné. plné,kazetové, lakované, s polodrážkou s obložkovou zárubní. Členění na 3 kazetová pole Repase dveří, zárubně - odstranění st. laku, vytmelení, vyspravení, 2 x nátěr. **povrchová úprava:** lak, odstín RAL 9001 - slonová kost **Zárubeň:** repase obložkové dřevěné zárubně, Odstranění starého nátěru, vyspravení, vytmelení, nový nátěr **Povrchová úprava:** lak, odstín RAL 9001 - slonová kost **Kování:** nové štítkové kování v dobovém stylu - Klika-klika, odstín "zlatá mosaz", dozický zámek/WC zámek, repase dveřních závěsů **Práh:** bez prahu, **Doplňky:** AKUSTICKÝ ÚTLUM: POŽÁRNÍ ODOLNOST: BEZPEČNOSTNÍ OPATŘENÍ: STAVEBNÍ OTVOR: PRŮCHOZÍ OTVOR: 1250 / 2450 mm	1
D6	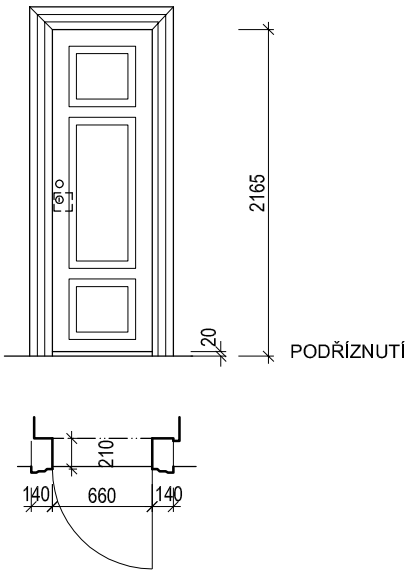	**Repase - Dveře interiérové jednokřídlé otočné 660 x 2165 - pravé** vnitřní dveře jednokřídlé, otočné, dřevěné. plné,kazetové, lakované, s polodrážkou s obložkovou zárubní. Členění na 3 kazetová pole Repase dveří, zárubně - odstranění st. laku, vytmelení, vyspravení, 2 x nátěr. **povrchová úprava:** lak, odstín RAL 9001 - slonová kost **Zárubeň:** repase obložkové dřevěné zárubně, Odstranění starého nátěru, vyspravení, vytmelení, nový nátěr **Povrchová úprava:** lak, odstín RAL 9001 - slonová kost **Kování:** repase kování, rozetové kování s malou koulí z vnější strany, vnitřní přisazený zámek s dozickým klíčem odstín "zlatá mosaz", repase dveřních závěsů **Práh:** bez prahu, **podříznutí dveří min. 15 mm** **Doplňky:** AKUSTICKÝ ÚTLUM: POŽÁRNÍ ODOLNOST: BEZPEČNOSTNÍ OPATŘENÍ: STAVEBNÍ OTVOR: PRŮCHOZÍ OTVOR: 660 / 2165 mm	1

D.01.05.1 VÝPIS DVEŘÍ

STAROPRAMENNÁ 547/9 PRAHA 5
UDRŽOVACÍ PRÁCE A STAVEBNÍ ÚPRAVY BYTU č. 03/3

OZN.	SCHEMA PRVKU ROZMĚR [mm]	POPIS PRVKU	POČET
D7	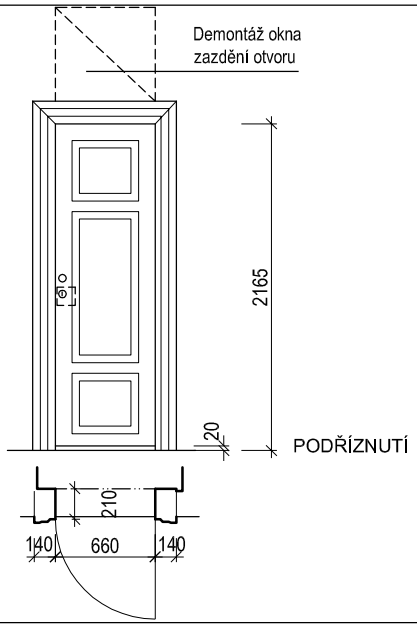	**Repase - Dveře interiérové jednokřídlé otočné 660 x 2165 - pravé** vnitřní dveře jednokřídlé, otočné, dřevěné. plné,kazetové, lakované, s polodrážkou s obložkovou zárubní. Členění na 3 kazetová pole Repase dveří, zárubně - odstranění st. laku, vytmelení, vyspravení, 2 x nátěr. **povrchová úprava:** lak, odstín RAL 9001 - slonová kost **Zárubeň:** repase obložkové dřevěné zárubně, Odstranění starého nátěru, vyspravení, vytmelení, nový nátěr **Povrchová úprava:** lak, odstín RAL 9001 - slonová kost **Kování:** repase kování, rozetové kování s malou koulí z vnější strany, vnitřní přisazený zámek s cylindrickým klíčem odstín "zlatá mosaz", repase dveřních závěsů **Práh:** bez prahu, **podříznutí dveří min. 15 mm** **Doplňky:** AKUSTICKÝ ÚTLUM: POŽÁRNÍ ODOLNOST: BEZPEČNOSTNÍ OPATŘENÍ: STAVEBNÍ OTVOR: PRŮCHOZÍ OTVOR: 660 / 2165 mm	1

D.01.05.2 VÝPIS OKEN

O1		**STÁVAJÍCÍ OKNO DŘEVĚNÉ ŠPALETOVÉ** ROZMĚR: 1315 / 2360 Z EXTERIERU ZASKLENÍ IZOLAČNÍM DVOJSKLEM, Z INTERIERU JEDNODUCHÉ ZASKLENÍ, PARAPET DŘEVOTŘÍSKOVÝ - JEDNOSTRANNÝ POSTFORMING POTAŽENÝ LAMINÁTEM, BÍLÝ **NEDÁVNO VYMĚNĚNÉ VČETNĚ PARAPETU** **PROVEDENÍ: KONTROLA, BEZ OPRAV** **PARAPET Z LAMINO DESKY BUDE BĚHEM STAVBY OCHRÁNĚN A VYČIŠTĚN.**	3
O2	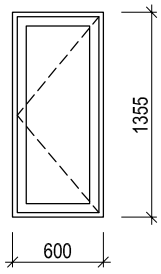	**OKNO DŘEVĚNÉ OTVÍRAVÉ 600 x 1355 mm** Jednokřídlové otvíravé plné dřevěné okno s členěním, rám smrkový, tl. 81 mm. připojovací spáry řešeny systémem parozábrana (těsnicí páska na interiérově straně) tepelná izolace (plněno PUR pěnou) Povrchová úprava: rám - lak BÍLÝ venkovní parapet: bez parapetu, zednické začištění vnitřní parapet: keramický obklad v rámci obkladu stěn Zasklení: izolační dvojsklo s inertním plynem (argon), tloušťka dle výpočtu dodavatele, tepelně izolační zasklívací rámeček polep skla "pískovanou" fólií Kování: seřiditelné celoobvodové otočné okenní kování, s pojistkou proti chybné manipulaci, **Parametry, které je nutno dodržet jsou:** $U_{w,max}$ = 1,1 W/m²K **POZNÁMKA:** Součástí dodávky budou veškeré kotevní prvky, ukončovací prvky, napojovací prvky na konstrukci, parotěsné napojení na konstrukci a zatěsnění. Kotvící prvky budou v provedení žárového pozinkování (min. tl. 230mm) TEPELNÁ PROSTUPNOST: $U_{w,max}$ = 1,1 W/m²K AKUSTICKÝ ÚTLUM: - POŽÁRNÍ ODOLNOST: - BEZPEČNOSTNÍ OPATŘENÍ: - HRUBÝ OTVOR: 600 x 1355 mm BUDE OMĚŘEN NA MÍSTĚ VNĚJŠÍ ROZMĚR RÁMU:	1

D.1.1.06.3 VÝPIS OSTATNÍCH VÝROBKŮ

STAROPRAMENNÁ 669/27 PRAHA 5

UDRŽOVACÍ PRÁCE A STAVEBNÍ ÚPRAVY BYTU č. 16/3

OZN.	SCHEMA PRVKU ROZMĚR [mm]	POPIS PRVKU	POČET
V1		**SESTAVA KUCHYŇSKÉ LINKY** 2200 x 600 x 2200 mm	1

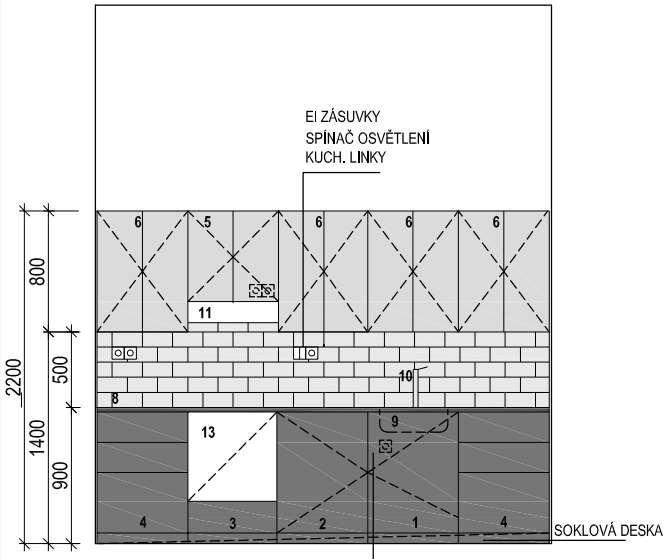

KERAMICKÝ
OBKLAD STĚNY
ref. 200 x 100, ODSTÍN bílý
RAKO COLOR TWO WHITE

PŘÍPRAVA PRO MYČKU
- ZÁSUVKA
- PŘÍVOD VODY, odbočka od dřezu
- ODPAD SPOL. s dřezem

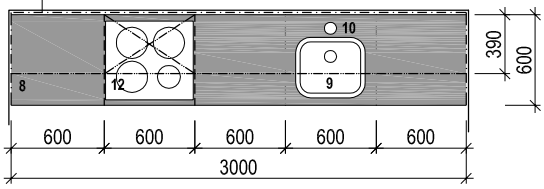

KUCHYŇSKÁ SESTAVA S 5 SPODNÍMI SKŘÍŇKAMI A 5 HORNÍMI SKŘÍŇKAMI
KORPUS Z KONSTRUKČNÍCH "LAMINO"DESEK
DVÍŘKA - KONSTRUKČNÍ DESKY S FÓLIÍ/LAK. ODSTÍN BÍLÝ
DVÍŘKA: REF. IKEA KUNGSBACKA - TMAVĚ ŠEDÁ, RINGHULT - BÍLÝ LESKLÝ

1	SPODNÍ SKŘÍŇKA 600X600 POD DŘEZ S POLICÍ 1 x dvířka, tmavě šedé	1 ks
2.	SPODNÍ SKŘÍŇKA 600X600 1 x dvířka, tmavě šedé	1 ks
3.	SPODNÍ SKŘÍŇKA 600X600 PRO VESTAVNOU TROUBU 1 x zásuvka s tlumeným plnovýsuvem, tmavě šedé	1 ks
4.	SPODNÍ SKŘÍŇKA 600X600 S 3 ZÁSUVKAMI 3 x zásuvka s tlumeným plnovýsuvem, tmavě šedé	2 ks
5.	HORNÍ SKŘÍŇKA 600 X 390 V.600 NAD DIGESTOŘÍ S DVÍŘKAMI 2 x dvířka 300/600, bílé lesklé	1 ks
6.	HORNÍ SKŘÍŇKA 600 X 390 V.800 S POLICÍ 2 x dvířka 300/800, bílé lesklé Součástí sestavy horních skříněk je LED podsvícení	4 ks
8.	PRACOVNÍ DESKA 3000 X 600 X 40 dřevotřísková deska postformovaná HPL laminátem, odstín - černá ref. IKEA SALJAN	1 ks
9.	DŘEZ NEREZOVÝ PRO HORNÍ ZABUDOVÁNÍ 40 X 34, REF. IKEA FYNDIG	1 ks
10.	BATERIE DŘEZOVÁ JEDNOPÁKOVÁ, ÚPRAVA - NEREZ, REF. IKEA ÅLMAREN	1 ks
11.	DIGESTOŘ PODSTAVNÁ, NEREZ	1 ks
12.	VESTAVNÁ EL. SKLOKERAMICKÁ VARNÁ DESKA ref. IKEA MATMASSIG 590 x 520	1 ks
13.	VESTAVNÁ EL. TROUBA, NEREZ, ČERNÉ SKLO, REF. IKEA GORLIG	1 ks

ÚCHYTKY - ČERNÝ KOV, REF. IKEA HACKAS
- BÍLÉ , REF IKEA BILLSBRO

- výsledné odstíny, povrchové materiály a barevnost budou odsouhlaseny architektem a investorem, dle vzorníků dodavatele
- tato dokumentace nenahrazuje dodavatelskou ani dílenskou dokumentaci
- dodavatelská, dílenská dokumentace musí být před započetím konkrétních stavebních prací odsouhlasena GPS a investorem.

DVÍŘKA TMAVĚ ŠEDÁ, REF. IKEA KUNGSBACKA

PRACOVNÍ DESKA - ČERNÁ, REF. IKEA SALJAN

ÚCHYTKY - IKEA BILLSBRO bílé

HACKAS černé

BATERIE DŘEZOVÁ

DŘEZ

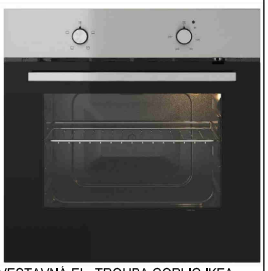

VESTAVNÁ EL. TROUBA GORLIG IKEA

D.1.1.06.3 VÝPIS OSTATNÍCH VÝROBKŮ

STAROPRAMENNÁ 669/27 PRAHA 5

UDRŽOVACÍ PRÁCE A STAVEBNÍ ÚPRAVY BYTU č. 16/3

OZN.	SCHEMA PRVKU ROZMĚR [mm]	POPIS PRVKU	POČET
V2	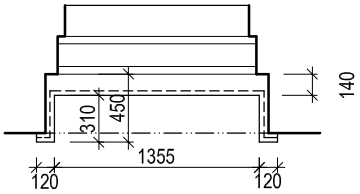	**REPASE - DŘEVĚNÝ OBKLAD PARAPETU 1470 X 320 V 760** stávající dřevěný kazetový obklad 3 stěn parapetu vč. parapetní sesky. Odstranění nátěru, oprava,vytmelení, nový nátěr **Povrchová úprava:** lak, odstín RAL 9001 - slonová kost	2
V3	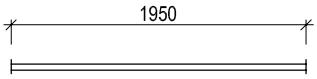	**ŠATNÍ TYČ KULATÁ** DÉLKA 1950 mm, PRŮMĚR 25 mm MATERIÁL: OCEL, CHROM ÚPRAVA VČETNĚ NÁSTĚNÝCH DRŽÁKŮ	1
V4	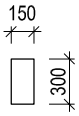	**REVIZNÍ DVÍŘKA PRO VODOMĚR** 150 x 300 mm MATERIÁL: BÍLÝ PLAST	1
V5	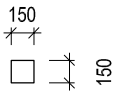	**VĚTRACÍ MŘÍŽKA DO SDK PODHLEDU** 150 x 150 mm MATERIÁL: BÍLÝ PLAST	2
V6	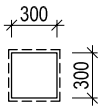	**REVIZNÍ DVÍŘKA DO SDK PODHLEDU - KOUŘOTĚSNÁ** 300 x 300 mm BEZRÁMEČKOVÉ, SKRYTÝ ZÁMEK, PROTIPOŽÁRNÍ PROVEDENÍ MATERIÁL: HLINÍKOVÉ PROFILY, SÁDROKARTON	1

D.1.1.06.4 ZAŘIZOVACÍ PŘEDMĚTY

STAROPRAMENNÁ 669/27 PRAHA 5

UDRŽOVACÍ PRÁCE A STAVEBNÍ ÚPRAVY BYTU č. 16/3

OZN.	SCHEMA PRVKU ROZMĚR [mm]	POPIS PRVKU	POČET
UM1		**UMYVADLO ZÁVĚSNÉ** 550 x 450 mm, vč. sifonu - chrom ref. JIKA LYRA PLUS VIVA	1
SPRCHA	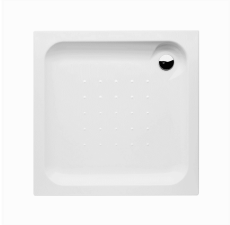	**SESTAVA SPRCHOVÉHO KOUTU** 900 x 900 x 80 mm - Sprchová vanička čtvercová vestavná, akrylát 900x900x60 - skleněná zástěna/SPRCHOVÉ DVEŘE, 900 x 1900 mm bezpečnostní sklo TRANSPARENT, dvoudílné skládací dveře, reference: DEEP BY JIKA	1
WC		**WC - SMOSTATNĚ STOJÍCÍ KLOZET** 430 x 360 mm v.400 mm mísa kapotovaná ke stěně, vario odpad, včetně splachovací nádržky pro zazdění reference: DEEP BY JIKA NÁDRŽKA pro zazdění k WC	1
BAT1		**UMYVADLOVÁ STOJÁNKOVÁ BATERIE** úprava - chrom	1
BAT2		**BATERIE SPRCHOVÁ NÁSTĚNNÁ** úprava - chrom Set se sprchovou tyčí	1
TOP2	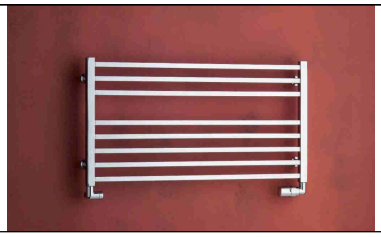	**KOUPELNOVÝ ŽEBŘÍČEK** 905 X 480 mm S elektrickým ohřevem, S termostatem úprava -BÍLÝ LAK Ref: AVENTO AVL w, topná patrona PMH HT2	1

D.1.1.06.5 VÝPIS SVÍTIDEL

STAROPRAMENNÁ 669/27 PRAHA 5

UDRŽOVACÍ PRÁCE A STAVEBNÍ ÚPRAVY BYTU č. 16/3

OZN.	SCHEMA PRVKU ROZMĚR [mm]	POPIS PRVKU	POČET
A	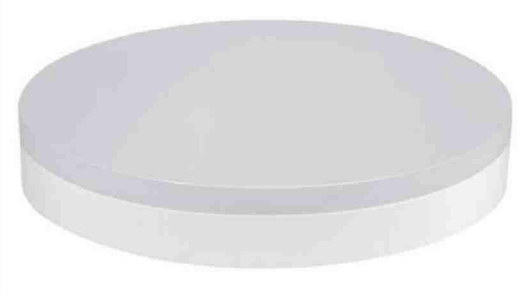	**SVÍTIDLO PŘISAZENÉ** LED 20W, 230V, 3000K IP 20 ref. SVÍTIDLO LED SMART-R WHITE 18W NW TEPLÁ GXLS225 280 x 280 x 53 mm	2
B	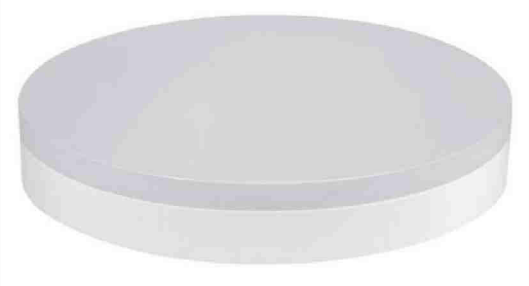	**SVÍTIDLO PŘISAZENÉ KOUPELNOVÉ** LED 20W, 230V, 3000K IP 44 ref. SVÍTIDLO LED SMART-R WHITE 18W NW TEPLÁ GXLS225 280 x 280 x 53 mm	1