.		
.		
ZMĚNA		DATUM

objednatel

MĚSTSKÁ ČÁST PRAHA 5
NÁM. 14. ŘÍJNA 1381/4
PRAHA 5, PSČ 150 22

GENERÁLNÍ PROJEKTANT

VPÚ DECO PRAHA a.s.

PROJEKTOVÁ, INŽENÝRSKÁ A KONZULTAČNÍ ORGANIZACE

DESIGN, ENGINEERING AND CONSULTING ORGANIZATION

S–JTSK 3.NP = 235,7 m n.m. Bpv

PROJEKTOVÁ, INŽENÝRSKÁ A KONZULTAČNÍ ORGANIZACE

CERTIFIKÁT ISO 9001 DIČ CZ60193280
VPÚ DECO PRAHA a.s., PODBABSKÁ 1014/20, 160 00 PRAHA 6 www.vpupraha.cz

VPÚ DECO PRAHA a.s.

PROJEKTANT	VYPRACOVAL	KONTROLA	HL.INŽ.PROJEKTU
Ing. Martina Dvořáková	Ing. Martina Dvořáková	Ing. Radek Budka	Ing. Radek Budka

ATELIÉR POZEMNÍCH STAVEB

ZŠ a MŠ Kořenského, objekt Pod Žvahovem 463/21, PRAHA 5–Hlubočepy

Rekonstrukce 3.NP

A00 – Architektonické a stavebně technické řešení

ČÍSLO ZAKÁZKY	2–0480–01/40
DOKUMENTACE	DSP–DPS
MĚŘÍTKO	1:50
DATUM	05.2020
POČET FORMÁTŮ	6 A4

OBSAH PŘÍLOHY

Tabulka dveří

ČÁST	ČÍSLO PŘÍLOHY	ČÍSLO KOPIE
D	**11**	
KÓD		

DOKUMENTACI LZE UŽÍVAT POUZE VE SMYSLU PŘÍSLUŠNÉ SMLOUVY O DÍLO. VÝKRES, ČI JEHO ČÁST, MŮŽE BÝT KOPÍROVÁN NEBO JINÝM ZPŮSOBEM ROZŠIŘOVÁN POUZE PO PŘEDCHOZÍM SOUHLASU VPÚ DECO PRAHA a.s.

POZNÁMKY:

- POŽÁRNÍ DVEŘE MUSÍ SPLŇOVAT ATESTY DLE PBŘ
- VŠECHNY POVRCHY MUSÍ BÝT VYVZORKOVÁNY A ODSOUHLASENY ARCHITEKTEM.
- VEŠKERÉ ROZMĚRY MUSÍ BÝT OVĚŘENY NA STAVBĚ (ZHOTOVITEL JE POVINEN SI OVĚŘIT VEŠKERÉ ROZMĚRY VLASTNÍM MĚŘENÍM NA STAVBĚ, ZA ROZDÍLY A ŠKODY VZNIKLÉ ZANEDBÁNÍM TÉTO POVINNOSTI RUČÍ ZHOTOVITEL)
- SOUČÁSTÍ DODÁVKY DVEŘÍ JSOU KOVÁNÍ, ZÁMEK A VLOŽKA
- SOUČÁSTÍ DODÁVKY BUDE DÍLENSKÁ DOKUMENTACE, VÝPIS DVEŘÍ NESLOUŽÍ JAKO DODAVATELSKÁ DOKUMENTACE, DODAVATELSKÁ DOKUMENTACE BUDE PŘEDLOŽENA GENERÁLNÍMU PROJEKTANTOVI K ODSOUHLASENÍ
- DODAVATEL V RÁMCI VÝROBNÍ DOKUMENTACE MUSÍ NAVRHNOUT KONSTRUKCI DVEŘÍ VČETNĚ PŘÍSLUŠENSTVÍ, ABY VYHOVOVALA POŽADAVKŮM UVEDENÝM VE VÝPISE DVEŘÍ
- VEŠKERÉ KONSTRUKCE, VÝROBKY A PRVKY MUSÍ BÝT PROVEDENY A DODÁNY V SOULADU S ČSN (EN) A PLATNÝMI PRÁVNÍMI PŘEDPISY V ČR A EU A POŽADAVKY KLIENTA

KÓD	SCHÉMA	POPIS	POČET
D1 / L	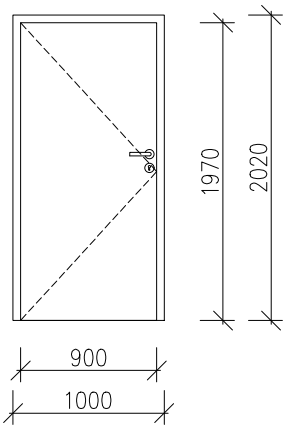	**INTERIÉROVÉ DVEŘE** TYP: JEDNOKŘÍDLÉ OTEVÍRAVÉ ROZMĚR: 900 x 1970 mm MATERIÁL: DŘEVĚNÉ RÁMOVÉ S VOŠTINOVÝM JÁDREM POVRCH. ÚPRAVA/BAREV. ODSTÍN: HLADKÉ, CPL BARVA BÍLÁ PROSKLENÍ: DVEŘE PLNÉ BEZ PROSKLENÍ POŽÁRNÍ ODOLNOST: - HLUKOVÝ ÚTLUM: 32dB VÝROBCE: DLE VÝBĚROVÉHO ŘÍZENÍ POZNÁMKA: ROZMĚRY NUTNO OVĚŘIT NA STAVBĚ KOVÁNÍ: TYP: ROZETOVÉ METAL TUBE MT 00 ŠTÍT: KLIKA - KLIKA ZÁVĚSY (PANTY): VIDITELNÉ ZÁMEK: NA CYLINDRICKOU VLOŽKU, SJEDNOCENÝ SE SYSTÉMEM JEDNOTNÉHO KLÍČE NADSTANDARDNÍ VÝBAVA: ZARÁŽKA POZNÁMKA: - ZÁRUBEŇ: TYP: DVOURÁMOVÁ OCELOVÁ, DODATEČNĚ OSAZENÁ MATERIÁL: OCEL POVRCH. ÚPRAVA, BARVA: CPL BARVA BÍLÁ VÝROBCE: DLE VÝBĚROVÉHO ŘÍZENÍ TLOUŠŤKA OSTĚNÍ: 150MM STAVEBNÍ OTVOR: 1000 x 2020 PRÁH: MATERIÁL: - POVRCH. ÚPRAVA, BARVA: - PADACÍ PROFIL: ANO OTVÍRÁNÍ DO MÍSTNOSTI: 3.01	**3**

KÓD	SCHÉMA	POPIS	POČET
D2 / L	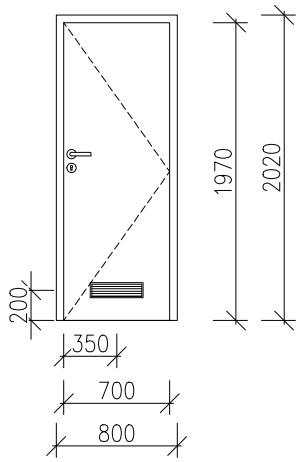	**INTERIÉROVÉ DVEŘE** TYP: JEDNOKŘÍDLÉ OTEVÍRAVÉ ROZMĚR: 700 x 1970 mm MATERIÁL: DŘEVĚNÉ RÁMOVÉ S VOŠTINOVÝM JÁDREM POVRCH. ÚPRAVA/BAREV. ODSTÍN: HLADKÉ, CPL BARVA BÍLÁ PROSKLENÍ: DVEŘE PLNÉ BEZ PROSKLENÍ POŽÁRNÍ ODOLNOST: - HLUKOVÝ ÚTLUM: - VÝROBCE: DLE VÝBĚROVÉHO ŘÍZENÍ POZNÁMKA: ROZMĚRY NUTNO OVĚŘIT NA STAVBĚ, DVEŘE BUDOU OPATŘENY VĚTRACÍ MŘÍŽKOU VELIKOST CCA 350 x 100 MM KOVÁNÍ: TYP ROZETOVÉ METAL TUBE MT 00 ŠTÍT: KLIKA - KLIKA ZÁVĚSY (PANTY): VIDITELNÉ ZÁMEK: WC SADA NADSTANDARDNÍ VÝBAVA: ZARÁŽKA POZNÁMKA: - ZÁRUBEŇ: TYP OCELOVÁ DO SDK MATERIÁL: OCEL POVRCH. ÚPRAVA, BARVA: CPL BARVA BÍLÁ VÝROBCE: DLE VÝBĚROVÉHO ŘÍZENÍ TLOUŠŤKA OSTĚNÍ: 125MM STAVEBNÍ OTVOR: 800 x 2020 PRÁH: MATERIÁL: - POVRCH. ÚPRAVA, BARVA: - PADACÍ PROFIL: NE OTVÍRÁNÍ DO MÍSTNOSTI: 3.03	**1**
D3a / P	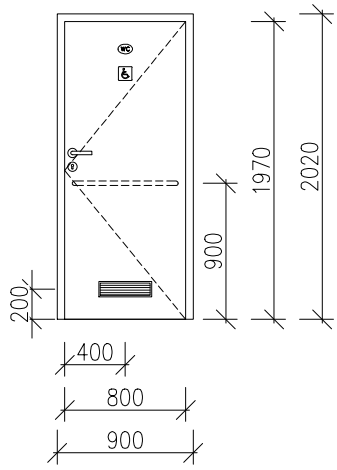	**INTERIÉROVÉ DVEŘE** TYP: JEDNOKŘÍDLÉ OTEVÍRAVÉ ROZMĚR: 800 x 1970 mm MATERIÁL: DŘEVĚNÉ RÁMOVÉ S VOŠTINOVÝM JÁDREM POVRCH. ÚPRAVA/BAREV. ODSTÍN: HLADKÉ, CPL BARVA BÍLÁ PROSKLENÍ: DVEŘE PLNÉ BEZ PROSKLENÍ POŽÁRNÍ ODOLNOST: - HLUKOVÝ ÚTLUM: - VÝROBCE: DLE VÝBĚROVÉHO ŘÍZENÍ POZNÁMKA: ROZMĚRY NUTNO OVĚŘIT NA STAVBĚ, DVEŘE BUDOU OPATŘENY VĚTRACÍ MŘÍŽKOU VELIKOST CCA 350 x 100 MM, ŠTÍTKEM S NÁPISEM WC A ŠTÍTKEM S ROZLIŠENÍM TYPU WC, DVEŘE BUDOU Z VNITŘNÍ STRANY OPATŘENY VODOROVNÝM MADLEM KOVÁNÍ: TYP: ROZETOVÉ METAL TUBE MT 00 ŠTÍT: KLIKA - KLIKA ZÁVĚSY (PANTY): VIDITELNÉ ZÁMEK: NA CYLINDRICKOU VLOŽKU, SJEDNOCENÝ SE SYSTÉMEM JEDNOTNÉHO KLÍČE NADSTANDARDNÍ VÝBAVA: ZARÁŽKA POZNÁMKA: - ZÁRUBEŇ: TYP: OCELOVÁ DO SDK MATERIÁL: OCEL POVRCH. ÚPRAVA, BARVA: CPL BARVA BÍLÁ VÝROBCE: DLE VÝBĚROVÉHO ŘÍZENÍ TLOUŠŤKA OSTĚNÍ: 150MM STAVEBNÍ OTVOR: 900 x 2020 PRÁH: MATERIÁL: - POVRCH. ÚPRAVA, BARVA: - PADACÍ PROFIL: NE OTVÍRÁNÍ DO MÍSTNOSTI: 3.01	**1**

KÓD	SCHÉMA	POPIS	POČET
D3b / P	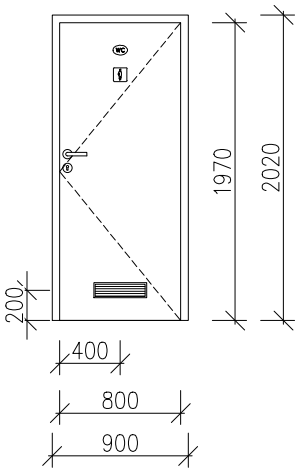	**INTERIÉROVÉ DVEŘE** TYP: JEDNOKŘÍDLÉ OTEVÍRAVÉ ROZMĚR: 800 x 1970 mm MATERIÁL: DŘEVĚNÉ RÁMOVÉ S VOŠTINOVÝM JÁDREM POVRCH. ÚPRAVA/BAREV. ODSTÍN: HLADKÉ, CPL BARVA BÍLÁ PROSKLENÍ: DVEŘE PLNÉ BEZ PROSKLENÍ POŽÁRNÍ ODOLNOST: - HLUKOVÝ ÚTLUM: - VÝROBCE: DLE VÝBĚROVÉHO ŘÍZENÍ POZNÁMKA: ROZMĚRY NUTNO OVĚŘIT NA STAVBĚ, DVEŘE BUDOU OPATŘENY VĚTRACÍ MŘÍŽKOU VELIKOST CCA 350 x 100 MM, ŠTÍTKEM S NÁPISEM WC A ŠTÍTKEM S ROZLIŠENÍM TYPU WC KOVÁNÍ: TYP: ROZETOVÉ METAL TUBE MT 00 ŠTÍT: KLIKA - KLIKA ZÁVĚSY (PANTY): VIDITELNÉ ZÁMEK: NA CYLINDRICKOU VLOŽKU, SJEDNOCENÝ SE SYSTÉMEM JEDNOTNÉHO KLÍČE NADSTANDARDNÍ VÝBAVA: ZARÁŽKA POZNÁMKA: - ZÁRUBEŇ: TYP: OCELOVÁ MATERIÁL: OCEL POVRCH. ÚPRAVA, BARVA: CPL BARVA BÍLÁ VÝROBCE: DLE VÝBĚROVÉHO ŘÍZENÍ TLOUŠŤKA OSTĚNÍ: 150MM STAVEBNÍ OTVOR: 900 x 2020 PRÁH: MATERIÁL: - POVRCH. ÚPRAVA, BARVA: - PADACÍ PROFIL: NE OTVÍRÁNÍ DO MÍSTNOSTI: 3.01	**2**
D4a / L	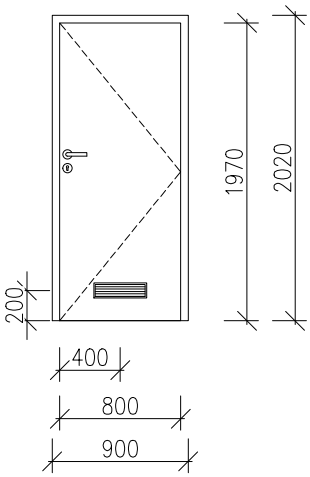	**INTERIÉROVÉ DVEŘE** TYP: JEDNOKŘÍDLÉ OTEVÍRAVÉ ROZMĚR: 800 x 1970 mm MATERIÁL: DŘEVĚNÉ RÁMOVÉ S VOŠTINOVÝM JÁDREM POVRCH. ÚPRAVA/BAREV. ODSTÍN: HLADKÉ, CPL BARVA BÍLÁ PROSKLENÍ: DVEŘE PLNÉ BEZ PROSKLENÍ POŽÁRNÍ ODOLNOST: - HLUKOVÝ ÚTLUM: - VÝROBCE: DLE VÝBĚROVÉHO ŘÍZENÍ POZNÁMKA: ROZMĚRY NUTNO OVĚŘIT NA STAVBĚ, DVEŘE BUDOU OPATŘENY VĚTRACÍ MŘÍŽKOU VELIKOST CCA 350 x 100 MM KOVÁNÍ: TYP: ROZETOVÉ METAL TUBE MT 00 ŠTÍT: KLIKA - KLIKA ZÁVĚSY (PANTY): VIDITELNÉ ZÁMEK: NA CYLINDRICKOU VLOŽKU, SJEDNOCENÝ SE SYSTÉMEM JEDNOTNÉHO KLÍČE NADSTANDARDNÍ VÝBAVA: ZARÁŽKA POZNÁMKA: - ZÁRUBEŇ: TYP OCELOVÁ DO SDK MATERIÁL: OCEL POVRCH. ÚPRAVA, BARVA: CPL BARVA BÍLÁ VÝROBCE: DLE VÝBĚROVÉHO ŘÍZENÍ TLOUŠŤKA OSTĚNÍ: 125MM STAVEBNÍ OTVOR: 900 x 2020 PRÁH: MATERIÁL: - POVRCH. ÚPRAVA, BARVA: - PADACÍ PROFIL: NE OTVÍRÁNÍ DO MÍSTNOSTI: 3.03	**1**

KÓD	SCHÉMA	POPIS	POČET
D4b / P	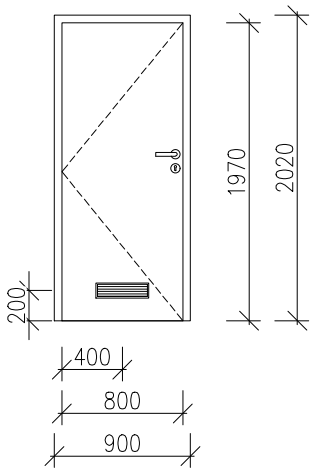	**INTERIÉROVÉ DVEŘE** TYP: JEDNOKŘÍDLÉ OTEVÍRAVÉ ROZMĚR: 800 x 1970 mm MATERIÁL: DŘEVĚNÉ RÁMOVÉ S VOŠTINOVÝM JÁDREM POVRCH. ÚPRAVA/BAREV. ODSTÍN: HLADKÉ, CPL BARVA BÍLÁ PROSKLENÍ: DVEŘE PLNÉ BEZ PROSKLENÍ POŽÁRNÍ ODOLNOST: - HLUKOVÝ ÚTLUM: - VÝROBCE: DLE VÝBĚROVÉHO ŘÍZENÍ POZNÁMKA: ROZMĚRY NUTNO OVĚŘIT NA STAVBĚ, DVEŘE BUDOU OPATŘENY VĚTRACÍ MŘÍŽKOU VELIKOST CCA 350 x 100 MM KOVÁNÍ: TYP ROZETOVÉ METAL TUBE MT 00 ŠTÍT: KLIKA - KLIKA ZÁVĚSY (PANTY): VIDITELNÉ ZÁMEK: WC SADA NADSTANDARDNÍ VÝBAVA: ZARÁŽKA POZNÁMKA: - ZÁRUBEŇ: TYP OCELOVÁ DO SDK MATERIÁL: OCEL POVRCH. ÚPRAVA, BARVA: CPL BARVA BÍLÁ VÝROBCE: DLE VÝBĚROVÉHO ŘÍZENÍ TLOUŠŤKA OSTĚNÍ: 125MM STAVEBNÍ OTVOR: 900 x 2020 PRÁH: MATERIÁL: - POVRCH. ÚPRAVA, BARVA: - PADACÍ PROFIL: NE OTVÍRÁNÍ DO MÍSTNOSTI: 3.02	**1**
D4c / L	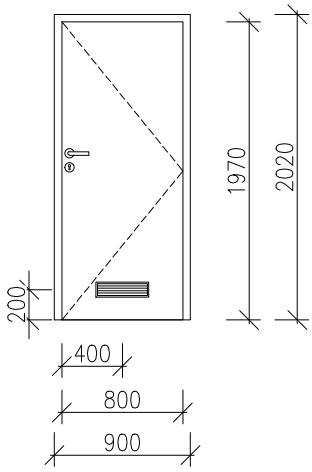	**INTERIÉROVÉ DVEŘE** TYP: JEDNOKŘÍDLÉ OTEVÍRAVÉ ROZMĚR: 800 x 1970 mm MATERIÁL: DŘEVĚNÉ RÁMOVÉ S VOŠTINOVÝM JÁDREM POVRCH. ÚPRAVA/BAREV. ODSTÍN: HLADKÉ, CPL BARVA BÍLÁ PROSKLENÍ: DVEŘE PLNÉ BEZ PROSKLENÍ POŽÁRNÍ ODOLNOST: - HLUKOVÝ ÚTLUM: - VÝROBCE: DLE VÝBĚROVÉHO ŘÍZENÍ POZNÁMKA: ROZMĚRY NUTNO OVĚŘIT NA STAVBĚ, DVEŘE BUDOU OPATŘENY VĚTRACÍ MŘÍŽKOU VELIKOST CCA 350 x 100 MM KOVÁNÍ: TYP ROZETOVÉ METAL TUBE MT 00 ŠTÍT: KLIKA - KLIKA ZÁVĚSY (PANTY): VIDITELNÉ ZÁMEK: WC SADA NADSTANDARDNÍ VÝBAVA: ZARÁŽKA POZNÁMKA: - ZÁRUBEŇ: TYP OCELOVÁ DO SDK MATERIÁL: OCEL POVRCH. ÚPRAVA, BARVA: CPL BARVA BÍLÁ VÝROBCE: DLE VÝBĚROVÉHO ŘÍZENÍ TLOUŠŤKA OSTĚNÍ: 125MM STAVEBNÍ OTVOR: 900 x 2020 PRÁH: MATERIÁL: - POVRCH. ÚPRAVA, BARVA: - PADACÍ PROFIL: NE OTVÍRÁNÍ DO MÍSTNOSTI: 3.02	**1**