V1 - 1NP, levá strana

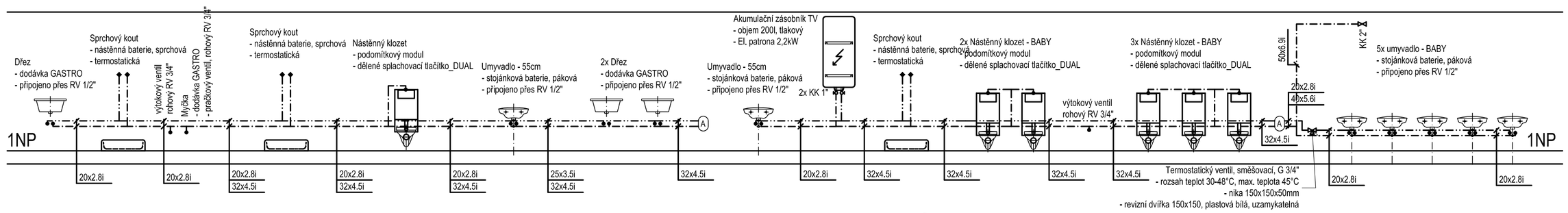

V2 - 1NP, střed

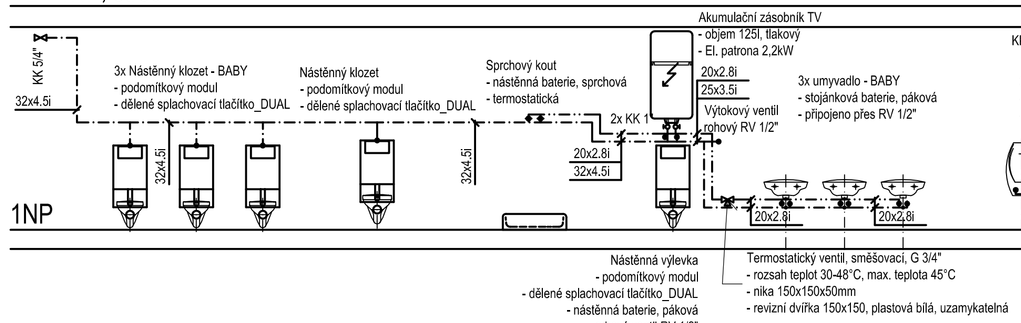

V3 - 1NP, pravá strana

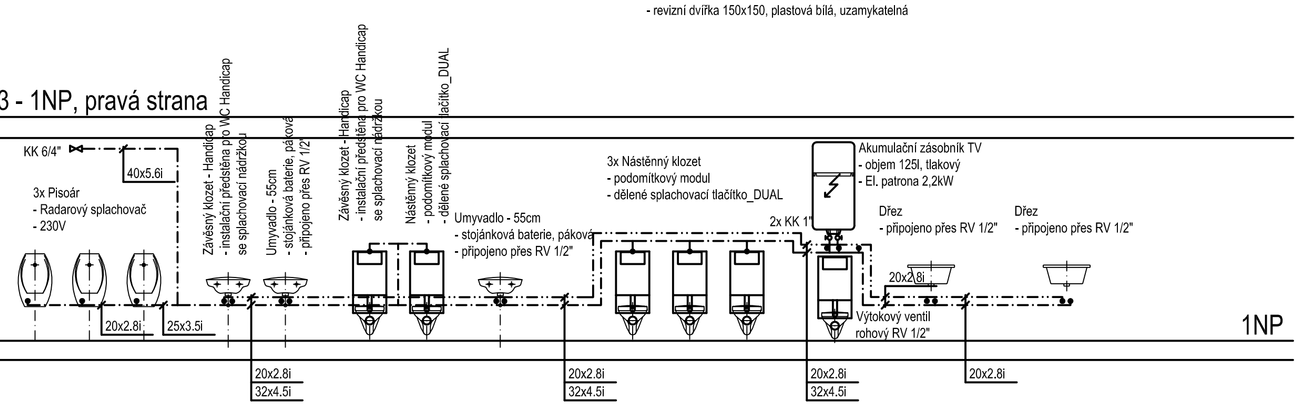

V6 - 2NP, levá strana = V7 - 2NP, pravá strana

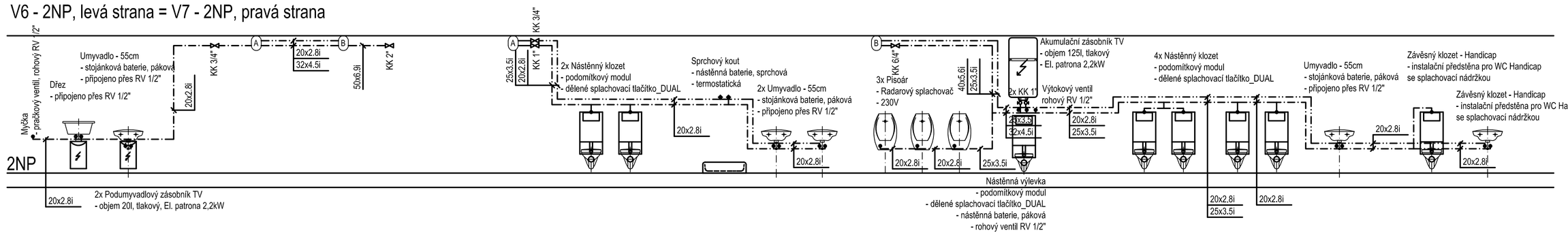

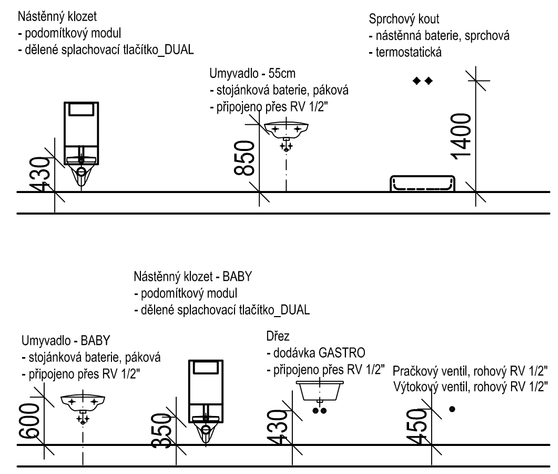

V100 - Páteřní rozvod Studené vody

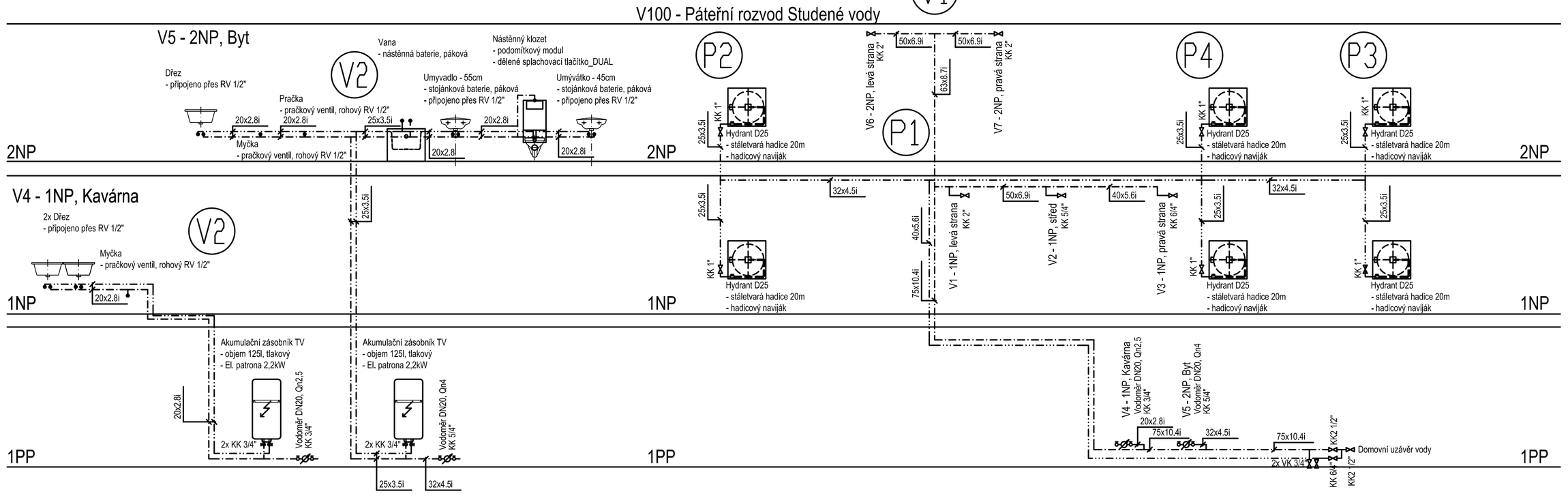

POZNÁMKA:

Veškeré stávající vnitřní rozvody vody budou demontovány a nahrazeny novými dle nového dispozičního řešení.

Teplá voda bude připravována v jednotlivých akumulačních zásobnících o objemu 20-160l, zdroj tepla: El. patrony 2,2kW.

Hydrant: D25, stáletvará hadice, hadicový navíják, hadice délky 20m.

Veškeré uzavírací kohouty budou přístupny přes revizní dvířka (100x100, 150x150mm), plastová bílá, + označení uzávěrů

Potrubí Studené, a teplé vody bude v celé délce opatřeno tepelně technickou izolací. Jedná se o lepená PE pouzdra

- volně vedené potrubí v podhledu, či SDK zákrytu (rozvody vedené pod stropy), budou opatřeny izolací tl. 25mm s AL povrchovou úpravou
- potrubí vedení ve zdech, v SDK zákrytech (předstěnách), budou opatřeny izolací tl. 9mm

Popis jednotlivých zařizovacích předmětů je obecný, upřesněný o rozměry případně vlastnost ZP, doplněný o připojení či vybavení.

LEGENDA:

KK 1"	kulový kohout, R250D, včetně protišroubení
RV 1/2"	Rohový ventil pro připojení zařizovacích předmětů, bez filtru
VK 3/4"	Vypouštěcí ventil

LEGENDA ČAR:

Studená voda (PPr PN16)
Teplá voda (PPr PN16)
Požární voda (PPr PN16)

anitas projekční atelier — ANITAS s.r.o. Turnovská 21, 295 01 Mnichovo Hradiště IČO: 00063631 tel./fax : 326 774 215 e-mail: anitas@anitas.cz	HIP: Ing. Lukáš Fridrich	
	ODPOVĚDNÝ PROJEKTANT: Ing. Lukáš Fridrich	
STAVBA: Rekonstrukce č.p.886/4 ul. Záhorského, Praha 5	PROJEKTANT: Ondřej Hyhlík	
	ČÍSLO ZAKÁZKY: -	STUPEŇ DOKUMENTACE: DPS
INVESTOR: Městská část Praha 5, náměstí 14. října 4, 150 22 Praha 5, IČO: 00063631	MĚŘÍTKO: 1:50	POČET FORMÁTŮ A4: 8
PŘÍLOHA: D1.4.1 - ZDRAVOTECHNIKA VODOVOD, SCHÉMA ZAPOJENÍ	DÍL (PROFESE): D1.4. ZTI	DATUM: 10/2016
	Č. PŘÍLOHY: D1.4.1.05 REVIZE: 00	ČÍSLO KOPIE