anitas projekční atelier	ANITAS s.r.o. Turnovská 21, 295 01 Mnichovo Hradiště IČO: 00063631 tel./fax : 326 774 215 e-mail: anitas@anitas.cz	HIP Ing. Lukáš Fridrich	
		ODPOVĚDNÝ PROJEKTANT Ing. Lukáš Fridrich	
Rekonstrukce č.p.886/4 ul. Záhorského, Praha 5		PROJEKTANT	
		ČÍSLO ZAKÁZKY -	STUPEŇ DOKUMENTACE DPS
INVESTOR Městská část Praha 5, náměstí 14. října 4, 150 22 Praha 5, IČO: 00063631		MĚŘÍTKO -	POČET FORMÁTŮ A4 1
PŘÍLOHA TABULKY ZÁMEČNICKÝCH VÝROBKŮ SO1 a SO3		DÍL (PROFESE) ARS D1.1.1	DATUM 11/2016
		Č. PŘÍLOHY 21 / REVIZE 00	ČÍSLO KOPIE

TABULKA ZÁMEČNICKÝCH VÝROBKŮ

OZNAČENÍ	OBJEKT	PODLAŽÍ				1.PP	1.NP	2.NP	CELKEM
Z01	**Záhorského 886/4 Praha**	KS				0	3	0	3

POPIS	ZÁBRADLÍ K OKNU H4 VÝŠKY 900 MM
POVCHOVÁ ÚPRAVA	ŽÁROVĚ ZINKOVÁNO
POZNÁMKA	MADLO – TR 42 MM VÝPLŇ – LEPENÉ KALENÉ SKLO 12 MM SKLO KOTVENO NA 4 BODOVÝCH ÚCHYTECH KOTVENO DO RÁMU OKNA DLE ČSN 743305

SCHÉMA M 1:50

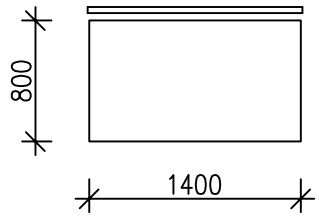

OZNAČENÍ	OBJEKT	PODLAŽÍ				1.PP	1.NP	2.NP	CELKEM
Z02	**Záhorského 886/4 Praha**	KS				0	1	0	1

POPIS	ZÁBRADLÍ K VENKOVNÍ TERASE
POVCHOVÁ ÚPRAVA	ŽÁROVĚ ZINKOVÁNO

POZNÁMKA

MADLO – TR 42 MM
VÝPLŇ – LEPENÉ KALENÉ SKLO 12 MM
SKLO KOTVENO NA 4 BODOVÝCH ÚCHYTECH
STOJKY 60x10
KOTEVNÍ PLECHY 140x200 P10
DLE ČSN 743305

SCHÉMA M 1:50

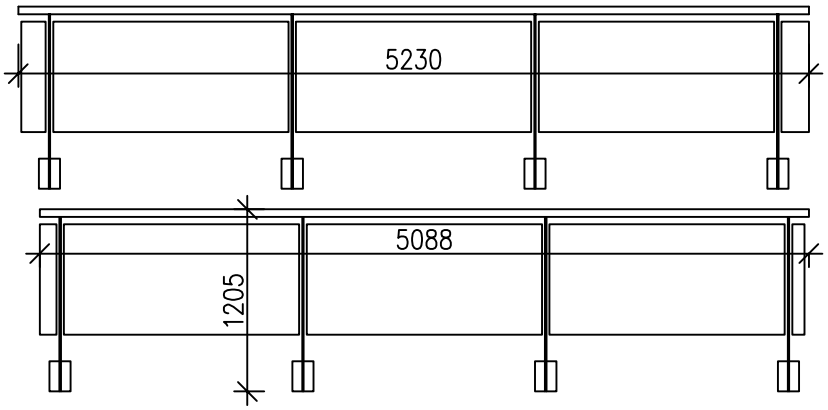

OZNAČENÍ	OBJEKT	PODLAŽÍ				1.PP	1.NP	2.NP	CELKEM
Z03	**Záhorského 886/4 Praha**	M				5,5	44	0	49,5

POPIS	OCELOVÉ MADLO KE VSTUPŮM
POVCHOVÁ ÚPRAVA	ŽÁROVĚ ZINKOVÁNO
POZNÁMKA	SKLON MADLA KOPÍRUJE SKLON ŠIKMÉ RAMPY/SCHODIŠTĚ VÝŠKA HORNÍHO MADLA – 900 mm MADLO – TR 42 MM KONZOLY PO 1,5 M DLE ČSN 743305 1x UŽITA KONZOLA DO SKLA (BODOVÝ ÚCHYT)

SCHÉMA M 1:50

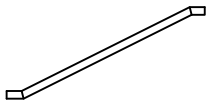

PŘED OBJEDNÁNÍM NEBO ZADÁNÍM VŠECH VÝROBKŮ DO VÝROBY DOJDE
K **PŘEMĚŘENÍ A PŘEPOČÍTÁNÍ** - PROVEDE DODAVATEL VÝŠE UVEDENÝCH VÝROBKŮ

TABULKA ZÁMEČNICKÝCH VÝROBKŮ

OZNAČENÍ	OBJEKT	PODLAŽÍ				1.PP	1.NP	2.NP	CELKEM
Z04	**Záhorského 886/4 Praha**	KS				0	4	0	4

POPIS	POKLOP NA KANALIZAČNÍ ŠACHTU PRO DRAŽBU
POVCHOVÁ ÚPRAVA	ŽÁROVÝ POZINK
POZNÁMKA	ROZMĚR 680x980 mm

SCHÉMA M 1:25

OZNAČENÍ	OBJEKT	PODLAŽÍ				1.PP	1.NP	2.NP	CELKEM
Z05	**Záhorského 886/4 Praha**	KS				0	1	0	1

POPIS	POKLOP NA KANALIZAČNÍ ŠACHTU PRO DRAŽBU
POVCHOVÁ ÚPRAVA	ŽÁROVÝ POZINK
POZNÁMKA	ROZMĚR 650x1300 mm

SCHÉMA M 1:25

OZNAČENÍ	OBJEKT	PODLAŽÍ				1.PP	1.NP	2.NP	CELKEM
Z06	**Záhorského 886/4 Praha**	KS				0	1	0	1

POPIS	VENKOVNÍ BRANKA 1100x1500
POVCHOVÁ ÚPRAVA	ŽÁROVÝ POZINK
POZNÁMKA	RÁM JAKL 60x30/2 ÚPRAVA PRO ZÁMEK, 2x ZÁVĚS DO STĚNY A 1x ZARÁŽKA A PROTIKUS PRO ZÁMEK VÝPLŇ TAHOKOV TL. 2 mm DC01 – TR / 42.00 / 3.00 / 2.00 x 2000 x 1000 KOVÁNÍ KLIKA – KLIKA, BEZPEČNOSTNÍ VLOŽKA

SCHÉMA M 1:25

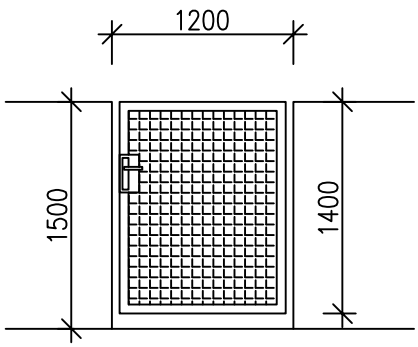

PŘED OBJEDNÁNÍM NEBO ZADÁNÍM VŠECH VÝROBKŮ DO VÝROBY DOJDE K **PŘEMĚŘENÍ A PŘEPOČÍTÁNÍ** - PROVEDE DODAVATEL VÝŠE UVEDENÝCH VÝROBKŮ

TABULKA ZÁMEČNICKÝCH VÝROBKŮ

OZNAČENÍ	OBJEKT	PODLAŽÍ				1.PP	1.NP	2.NP	CELKEM
Z07	**Záhorského 886/4 Praha**	KS				0	1	0	1

POPIS	VENKOVNÍ BRANKA 1100x1500
POVCHOVÁ ÚPRAVA	ŽÁROVÝ POZINK
POZNÁMKA	RÁM JAKL 60x30/2 ÚPRAVA PRO ZÁMEK, 2x ZÁVĚS DO STĚNY A 1x ZARÁŽKA A PROTIKUS PRO ZÁMEK VÝPLŇ TAHOKOV TL. 2 mm DC01 – TR / 42.00 / 3.00 / 2.00 x 2000 x 1000 KOVÁNÍ KLIKA – KLIKA, BEZPEČNOSTNÍ VLOŽKA

SCHÉMA M 1:25

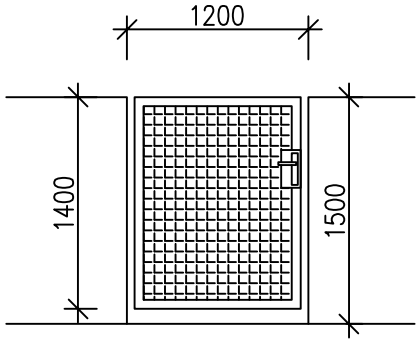

OZNAČENÍ	OBJEKT		
Z08	**Záhorského 886/4 Praha**	KS	2

POPIS	ZÁBRADLÍ NA SCHODIŠTI VÝŠKY 1M
POVCHOVÁ ÚPRAVA	SKLENĚNÉ BEZRÁMOVÉ PROVEDENÍ
POZNÁMKA	SKLO LEPENÉ KALENÉ 16 MM DO BOČNÍHO HLINÍKOVÉHO PROFILU 125/46 PROFIL KOTVENÝ ZE STRANY DO SCHOD. RAMENE/PODESTY HORNÍ HRANA OPATŘENA NEREZ MADLEM ø42 mm

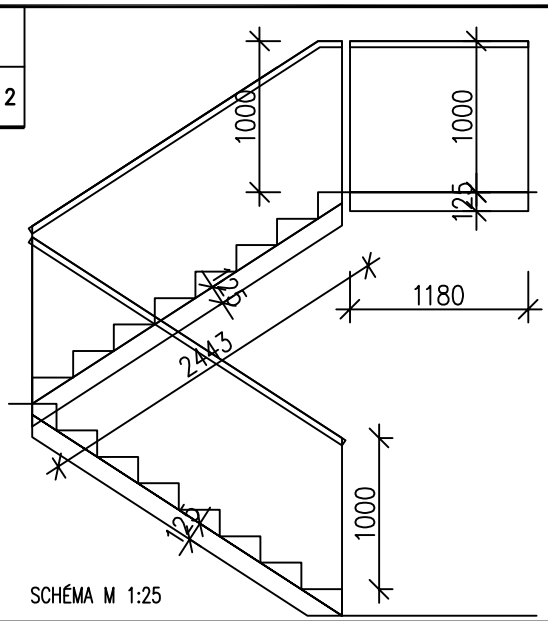

SCHÉMA M 1:25

OZNAČENÍ	OBJEKT	PODLAŽÍ				1.PP	1.NP	2.NP	CELKEM
Z09	**Záhorského 886/4 Praha**	KS				0	0	1	1

POPIS	ZÁBRADLÍ NA SCHODIŠTI VÝŠKY 1M
POVCHOVÁ ÚPRAVA	SKLENĚNÉ BEZRÁMOVÉ PROVEDENÍ
POZNÁMKA	SKLO LEPENÉ KALENÉ 16 MM DO BOČNÍHO HLINÍKOVÉHO PROFILU 125/46 PROFIL KOTVENÝ ZE STRANY DO SCHOD. RAMENE/PODESTY HORNÍ HRANA OPATŘENA NEREZ MADLEM ø42 mm

SCHÉMA M 1:25

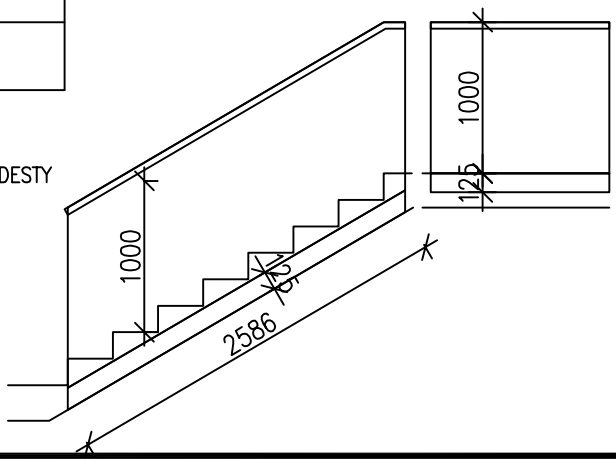

PŘED OBJEDNÁNÍM NEBO ZADÁNÍM VŠECH VÝROBKŮ DO VÝROBY DOJDE
K **PŘEMĚŘENÍ A PŘEPOČÍTÁNÍ** - PROVEDE DODAVATEL VÝŠE UVEDENÝCH VÝROBKŮ

TABULKA ZÁMEČNICKÝCH VÝROBKŮ

OZNAČENÍ	OBJEKT	PODLAŽÍ				1.PP	1.NP	2.NP	CELKEM
Z10	**Záhorského 886/4 Praha**	KS				0	2	0	2

POPIS	ZÁBRADLÍ NA SCHODIŠTI VÝŠKY 1M
POVCHOVÁ ÚPRAVA	SKLENĚNÉ BEZRÁMOVÉ PROVEDENÍ
POZNÁMKA	SKLO LEPENÉ KALENÉ 16 MM DO BOČNÍHO HLINÍKOVÉHO PROFILU 125/46 PROFIL KOTVENÝ ZE STRANY DO MEZIPODESTY HORNÍ HRANA OPATŘENA NEREZ MADLEM ø42 mm

SCHÉMA M 1:50

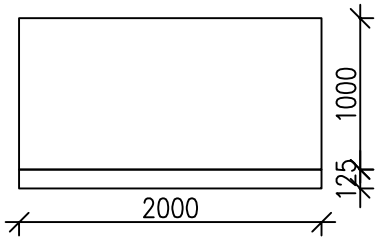

OZNAČENÍ	OBJEKT	PODLAŽÍ				1.PP	1.NP	2.NP	CELKEM
Z11	**Záhorského 886/4 Praha**	KS				0	1	0	1

POPIS	MŘÍŽ NA ANGLICKÝ DVOREK
POVCHOVÁ ÚPRAVA	ŽÁROVÝ POZINK
POZNÁMKA	POROROŠT 30/30/2 NA MÍRU, 1100 MM NOSNÁ DÉLKA L60/6 2900 MM IPE 140 3200 MM –

SCHÉMA M 1:50

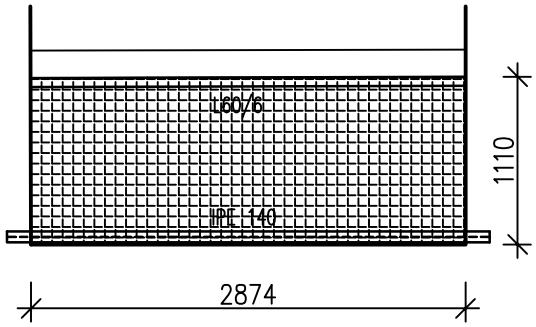

PŘED OBJEDNÁNÍM NEBO ZADÁNÍM VŠECH VÝROBKŮ DO VÝROBY DOJDE
K **PŘEMĚŘENÍ A PŘEPOČÍTÁNÍ** - PROVEDE DODAVATEL VÝŠE UVEDENÝCH VÝROBKŮ