anitas projekční atelier	ANITAS s.r.o. Turnovská 21, 295 01 Mnichovo Hradiště IČO: 00063631 tel./fax : 326 774 215 e-mail: anitas@anitas.cz	HIP Ing. Lukáš Fridrich	
		ODPOVĚDNÝ PROJEKTANT Ing. Lukáš Fridrich	
Rekonstrukce č.p.886/4 ul. Záhorského, Praha 5		PROJEKTANT	
		ČÍSLO ZAKÁZKY -	STUPEŇ DOKUMENTACE DPS
INVESTOR Městská část Praha 5, náměstí 14. října 4, 150 22 Praha 5, IČO: 00063631		MĚŘÍTKO -	POČET FORMÁTŮ A4 1
PŘÍLOHA TABULKY VÝPLNÍ OTVORŮ - SO1		DÍL (PROFESE) ARS D1.1.1	DATUM 11/2016
		Č. PŘÍLOHY 20 / REVIZE 00	ČÍSLO KOPIE

TABULKA VÝPLNÍ OTVORŮ

OZNAČENÍ	OBJEKT	PODLAŽÍ				1.PP	1.NP	2.NP	CELKEM
H01	**Záhorského 886/4 Praha**	KS				0	4	4	8

POPIS	PLASTOVÉ OKNO ŠEDÉ
ROZMĚR	4440 x 1780 mm
SOUČ. PROSTUPU TEPLA DVEŘE (CELEK)	Uw = 1,0 W/M.K
POŽÁR. ODOLNOST	NENÍ POŽADOVÁNA
PARAPET VNITŘNÍ	BÍLÍ–LAMINÁTOVÝ ŠÍŘE 270 mm DÉLKY 4440 mm
PARAPET VNĚJŠÍ	lakovaný pozink–šedý tl. 0,7 mm RŠ = 250 mm
KOVÁNÍ	KLIKOVÝ PRODLOUŽENÝ OVLADAČ UMOŽŇUJÍCÍ MIKROVENTILACI
NEPRŮZVUČNOST	Rw = 30 dB
POZNÁMKA	– PÁKOVÝ OVLADAČ DO VÝŠKY 1,25 m NAD PODLAHU – OKNA BUDOU OPATŘENA BEZPEČNOSTNÍM SKLEM

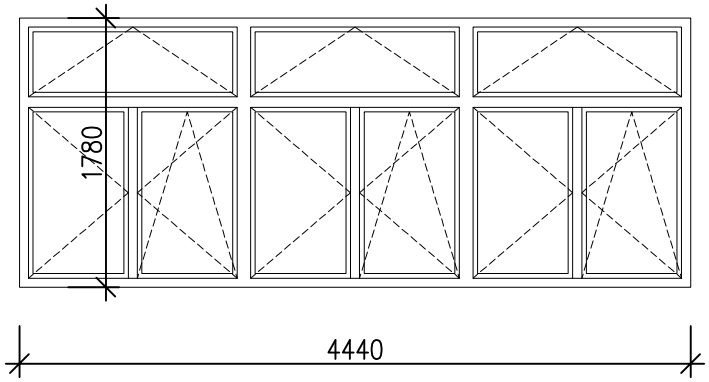

KRESLENO – POHLED ZVENKU

TABULKA VÝPLNÍ OTVORŮ

OZNAČENÍ	OBJEKT	PODLAŽÍ				1.PP	1.NP	2.NP	CELKEM
H02	**Záhorského 886/4 Praha**	KS				0	2	4	6

POPIS	PLASTOVÉ OKNO ŠEDÉ
ROZMĚR	4320 x 1780 mm
SOUČ. PROSTUPU TEPLA DVEŘE (CELEK)	Uw = 1,0 W/M.K
POŽÁR. ODOLNOST	NENÍ POŽADOVÁNA
PARAPET VNITŘNÍ	BÍLÍ–LAMINÁTOVÝ ŠÍŘE 270 mm DÉLKY 4440 mm
PARAPET VNĚJŠÍ	lakovaný pozink–šedý tl. 0,7 mm RŠ = 250 mm
KOVÁNÍ	KLIKOVÝ PRODLOUŽENÝ OVLADAČ UMOŽŇUJÍCÍ MIKROVENTILACI
NEPRŮZVUČNOST	Rw = 30 dB
POZNÁMKA	– PÁKOVÝ OVLADAČ DO VÝŠKY 1,25 m NAD PODLAHU – OKNA BUDOU OPATŘENA BEZPEČNOSTNÍM SKLEM

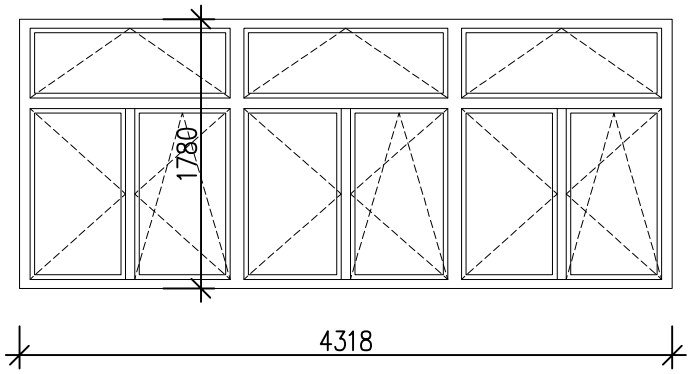

KRESLENO – POHLED ZVENKU

PŘED OBJEDNÁNÍM NEBO ZADÁNÍM VŠECH VÝROBKŮ DO VÝROBY DOJDE K **PŘEMĚŘENÍ A PŘEPOČÍTÁNÍ** - PROVEDE DODAVATEL VÝŠE UVEDENÝCH VÝROBKŮ

TABULKA VÝPLNÍ OTVORŮ

OZNAČENÍ	OBJEKT	PODLAŽÍ				1.PP	1.NP	2.NP	CELKEM
H03 L	**Záhorského 886/4 Praha**	LEVÉ				0	1	0	1
H03 P		PRAVÉ				0	1	0	1

POPIS	PLASTOVÉ OKNO ŠEDÉ
ROZMĚR	4320 x 2580 mm
SOUČ. PROSTUPU TEPLA DVEŘE (CELEK)	Uw = 1,0 W/M.K
POŽÁR. ODOLNOST	NENÍ POŽADOVÁNA
PARAPET VNITŘNÍ	BÍLÍ–LAMINÁTOVÝ ŠÍŘE 270 mm DÉLKY 1500 a 1360 mm
PARAPET VNĚJŠÍ	lakovaný pozink–šedý tl. 0,7 mm RŠ = 250 mm
KOVÁNÍ	KLIKOVÝ PRODLOUŽENÝ OVLADAČ UMOŽŇUJÍCÍ MIKROVENTILACI
NEPRŮZVUČNOST	Rw = 30 dB
POZNÁMKA	– PÁKOVÝ OVLADAČ DO VÝŠKY 1,25 m NAD PODLAHU – OKNA BUDOU OPATŘENA BEZPEČNOSTNÍM SKLEM

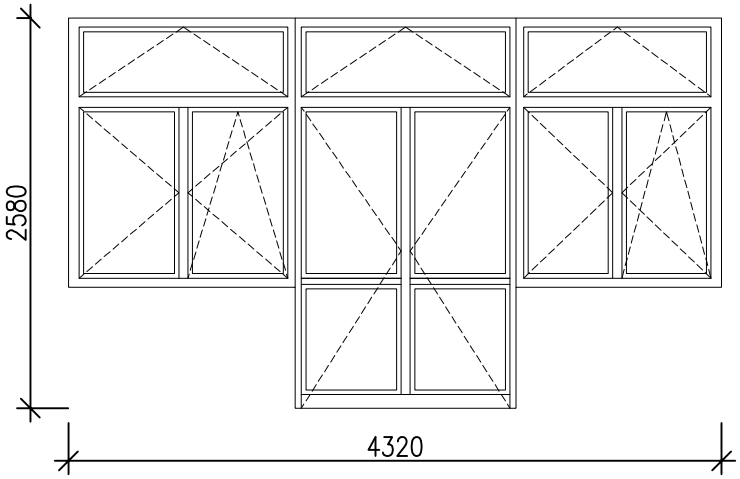

KRESLENO – POHLED ZVENKU

TABULKA VÝPLNÍ OTVORŮ

OZNAČENÍ	OBJEKT	PODLAŽÍ				1.PP	1.NP	2.NP	CELKEM
H04	**Záhorského 886/4 Praha**	KS				0	8	0	8

POPIS	PLASTOVÉ OKNO ŠEDÉ
ROZMĚR	1420 x 2380 mm
SOUČ. PROSTUPU TEPLA DVEŘE (CELEK)	Uw = 1,0 W/M.K
POŽÁR. ODOLNOST	NENÍ POŽADOVÁNA
PARAPET VNITŘNÍ	– –
PARAPET VNĚJŠÍ	– –
KOVÁNÍ	– UMOŽŇUJÍCÍ MIKROVENTILACI
NEPRŮZVUČNOST	Rw = 30 dB
POZNÁMKA	– OKNA BUDOU OPATŘENA BEZPEČNOSTNÍM SKLEM RÁM UMOŽNÍ KOTVENÍ ZÁBRADLÍ

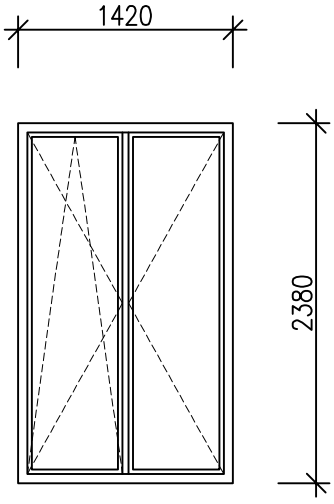

KRESLENO – POHLED ZVENKU

PŘED OBJEDNÁNÍM NEBO ZADÁNÍM VŠECH VÝROBKŮ DO VÝROBY DOJDE
K **PŘEMĚŘENÍ A PŘEPOČÍTÁNÍ** - PROVEDE DODAVATEL VÝŠE UVEDENÝCH VÝROBKŮ

TABULKA VÝPLNÍ OTVORŮ

OZNAČENÍ	OBJEKT	PODLAŽÍ				1.PP	1.NP	2.NP	CELKEM
H05	**Záhorského 886/4 Praha**	KS				0	16	29	45

POPIS	PLASTOVÉ OKNO ŠEDÉ
ROZMĚR	1420 x 1540 mm
SOUČ. PROSTUPU TEPLA DVEŘE (CELEK)	Uw = 1,0 W/M.K
POŽÁR. ODOLNOST	NENÍ POŽADOVÁNA
PARAPET VNITŘNÍ	BÍLÍ–LAMINÁTOVÝ ŠÍŘE 220 mm DÉLKY 1420 mm
PARAPET VNĚJŠÍ	lakovaný pozink–šedý tl. 0,7 mm RŠ = 250 mm
KOVÁNÍ	– UMOŽŇUJÍCÍ MIKROVENTILACI
NEPRŮZVUČNOST	Rw = 30 dB
POZNÁMKA	– OKNA BUDOU OPATŘENA BEZPEČNOSTNÍM SKLEM

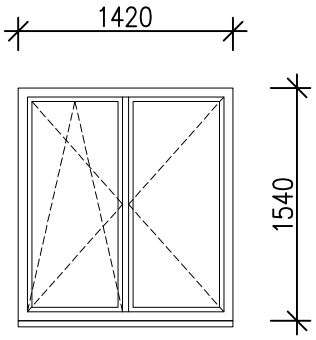

KRESLENO – POHLED ZVENKU

TABULKA VÝPLNÍ OTVORŮ

OZNAČENÍ	OBJEKT	PODLAŽÍ				1.PP	1.NP	2.NP	CELKEM
H06	**Záhorského 886/4 Praha**	KS				0	2	2	4

POPIS	PLASTOVÉ OKNO ŠEDÉ
ROZMĚR	710 x 1540 mm
SOUČ. PROSTUPU TEPLA DVEŘE (CELEK)	Uw = 1,0 W/M.K
POŽÁR. ODOLNOST	NENÍ POŽADOVÁNA
PARAPET VNITŘNÍ	BÍLÍ–LAMINÁTOVÝ ŠÍŘE 220 mm DÉLKY 710 mm
PARAPET VNĚJŠÍ	lakovaný pozink–šedý tl. 0,7 mm RŠ = 250 mm
KOVÁNÍ	– UMOŽŇUJÍCÍ MIKROVENTILACI
NEPRŮZVUČNOST	Rw = 30 dB
POZNÁMKA	– OKNA BUDOU OPATŘENA BEZPEČNOSTNÍM SKLEM

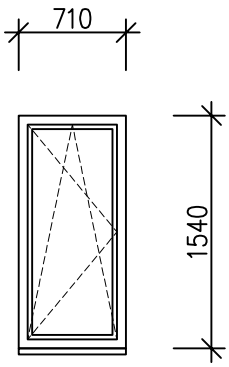

KRESLENO – POHLED ZVENKU

PŘED OBJEDNÁNÍM NEBO ZADÁNÍM VŠECH VÝROBKŮ DO VÝROBY DOJDE
K **PŘEMĚŘENÍ A PŘEPOČÍTÁNÍ** - PROVEDE DODAVATEL VÝŠE UVEDENÝCH VÝROBKŮ

TABULKA VÝPLNÍ OTVORŮ

OZNAČENÍ	OBJEKT	PODLAŽÍ				1.PP	1.NP	2.NP	CELKEM
H07	**Záhorského 886/4 Praha**	KS				0	2	0	2

POPIS	VSTUPNÍ DVEŘE HLINÍKOVÉ ŠEDÉ PROSKLENÉ – PRŮCHOD 900x2320 mm
ROZMĚR	1680 x 2380 mm
SOUČ. PROSTUPU TEPLA DVEŘE (CELEK)	Uw = 1,0 W/M.K
POŽÁR. ODOLNOST	PANIKOVÉ KOVÁNÍ
PARAPET VNITŘNÍ	– –
PARAPET VNĚJŠÍ	– –
KOVÁNÍ	NEREZOVÉ KLIKA–KLIKA BEZPEČNOSTNÍ VLOŽKA SAMOZAVÍRAČ
NEPRŮZVUČNOST	Rw = 30 dB
POZNÁMKA	– OKNA BUDOU OPATŘENA BEZPEČNOSTNÍM SKLEM

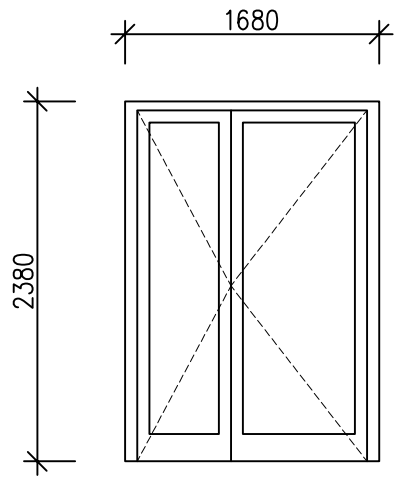

KRESLENO – POHLED ZVENKU

TABULKA VÝPLNÍ OTVORŮ

OZNAČENÍ	OBJEKT	OTEVÍRÁNÍ	PODLAŽÍ	1.PP	1.NP	2.NP	CELKEM
H08 L	**Záhorského 886/4 Praha**	LEVÉ	KS	0	1	0	1
H08 P		PRAVÉ	KS	0	1	0	1

POPIS	VSTUPNÍ DVEŘE HLINÍKOVÉ ŠEDÉ PLNÉ – PRŮCHOD 800x2320 mm
ROZMĚR	880 x 2380 mm
SOUČ. PROSTUPU TEPLA DVEŘE (CELEK)	Uw = 1,0 W/M.K
POŽÁR. ODOLNOST	NENÍ POŽADOVÁNA
PARAPET VNITŘNÍ	– –
PARAPET VNĚJŠÍ	– –
KOVÁNÍ	NEREZOVÉ KLIKA–KLIKA BEZPEČNOSTNÍ VLOŽKA –
NEPRŮZVUČNOST	Rw = 30 dB
POZNÁMKA	– –

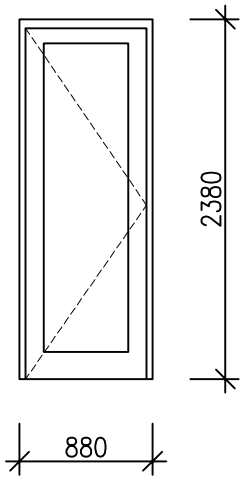

KRESLENO – POHLED ZVENKU

PŘED OBJEDNÁNÍM NEBO ZADÁNÍM VŠECH VÝROBKŮ DO VÝROBY DOJDE
K **PŘEMĚŘENÍ A PŘEPOČÍTÁNÍ** - PROVEDE DODAVATEL VÝŠE UVEDENÝCH VÝROBKŮ

TABULKA VÝPLNÍ OTVORŮ

OZNAČENÍ	OBJEKT	PODLAŽÍ				1.PP	1.NP	2.NP	CELKEM
H09	**Záhorského 886/4 Praha**	KS				0	2	0	2

POPIS	PLASTOVÉ OKNO ŠEDÉ
ROZMĚR	2660 x 910 mm
SOUČ. PROSTUPU TEPLA DVEŘE (CELEK)	Uw = 1,0 W/M.K
POŽÁR. ODOLNOST	NENÍ POŽADOVÁNA
PARAPET VNITŘNÍ	BÍLÍ–LAMINÁTOVÝ ŠÍŘE 220 mm DÉLKY 2660 mm
PARAPET VNĚJŠÍ	lakovaný pozink–šedý tl. 0,7 mm RŠ = 250 mm
KOVÁNÍ	– UMOŽŇUJÍCÍ MIKROVENTILACI
NEPRŮZVUČNOST	Rw = 30 dB
POZNÁMKA	– OKNA BUDOU OPATŘENA BEZPEČNOSTNÍM SKLEM

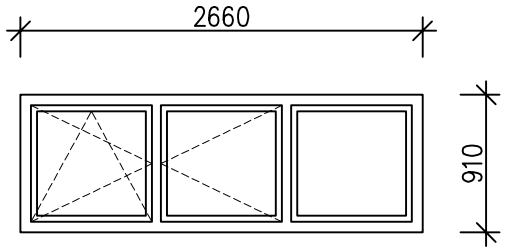

KRESLENO – POHLED ZVENKU

TABULKA VÝPLNÍ OTVORŮ

OZNAČENÍ	OBJEKT	PODLAŽÍ				1.PP	1.NP	2.NP	CELKEM
H10	**Záhorského 886/4 Praha**	KS				0	2	0	2

POPIS	PLASTOVÉ OKNO ŠEDÉ
ROZMĚR	900 x 910 mm
SOUČ. PROSTUPU TEPLA DVEŘE (CELEK)	Uw = 1,0 W/M.K
POŽÁR. ODOLNOST	NENÍ POŽADOVÁNA
PARAPET VNITŘNÍ	BÍLÍ–LAMINÁTOVÝ ŠÍŘE 220 mm DÉLKY 900 mm
PARAPET VNĚJŠÍ	lakovaný pozink–šedý tl. 0,7 mm RŠ = 250 mm
KOVÁNÍ	– UMOŽŇUJÍCÍ MIKROVENTILACI
NEPRŮZVUČNOST	Rw = 30 dB
POZNÁMKA	– OKNA BUDOU OPATŘENA BEZPEČNOSTNÍM SKLEM

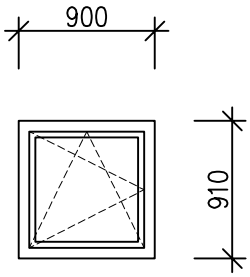

KRESLENO – POHLED ZVENKU

PŘED OBJEDNÁNÍM NEBO ZADÁNÍM VŠECH VÝROBKŮ DO VÝROBY DOJDE
K **PŘEMĚŘENÍ A PŘEPOČÍTÁNÍ** - PROVEDE DODAVATEL VÝŠE UVEDENÝCH VÝROBKŮ

TABULKA VÝPLNÍ OTVORŮ

OZNAČENÍ	OBJEKT	PODLAŽÍ				1.PP	1.NP	2.NP	CELKEM
H11	**Záhorského 886/4 Praha**	KS				0	2	0	2

POPIS	PLASTOVÉ OKNO ŠEDÉ
ROZMĚR	1980 x 4900 mm
SOUČ. PROSTUPU TEPLA DVEŘE (CELEK)	Uw = 1,0 W/M.K
POŽÁR. ODOLNOST	NENÍ POŽADOVÁNA
PARAPET VNITŘNÍ	– –
PARAPET VNĚJŠÍ	lakovaný pozink–šedý tl. 0,7 mm RŠ = 250 mm
KOVÁNÍ	– –
NEPRŮZVUČNOST	Rw = 30 dB
POZNÁMKA	– OKNA BUDOU OPATŘENA BEZPEČNOSTNÍM SKLEM

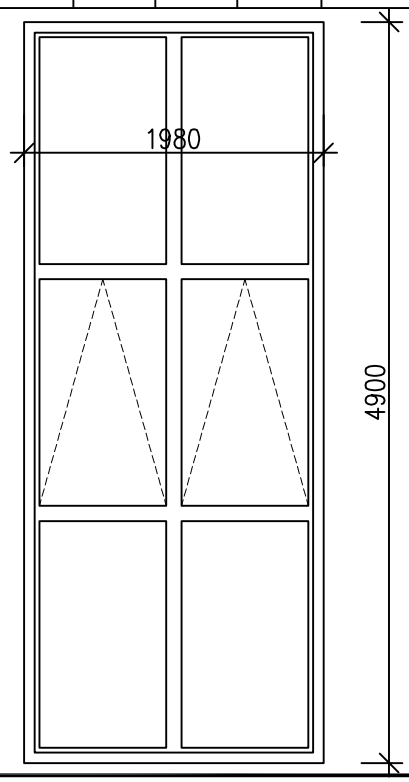

KRESLENO – POHLED ZVENKU

TABULKA VÝPLNÍ OTVORŮ

OZNAČENÍ	OBJEKT	PODLAŽÍ				1.PP	1.NP	2.NP	CELKEM
H12	**Záhorského 886/4 Praha**	KS				0	6	6	12

POPIS	PLASTOVÉ OKNO ŠEDÉ
ROZMĚR	1420 x 600 mm
SOUČ. PROSTUPU TEPLA DVEŘE (CELEK)	Uw = 1,0 W/M.K
POŽÁR. ODOLNOST	NENÍ POŽADOVÁNA
PARAPET VNITŘNÍ	BÍLÍ–LAMINÁTOVÝ ŠÍŘE 220 mm DÉLKY 1420 mm
PARAPET VNĚJŠÍ	lakovaný pozink–šedý tl. 0,7 mm RŠ = 250 mm
KOVÁNÍ	– UMOŽŇUJÍCÍ MIKROVENTILACI
NEPRŮZVUČNOST	Rw = 30 dB
POZNÁMKA	– OKNA BUDOU OPATŘENA BEZPEČNOSTNÍM SKLEM – PÁKOVÝ OVLADAČ DO VÝŠKY 1,25 m NAD PODLAHU

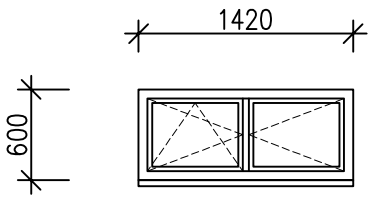

KRESLENO – POHLED ZVENKU

PŘED OBJEDNÁNÍM NEBO ZADÁNÍM VŠECH VÝROBKŮ DO VÝROBY DOJDE K **PŘEMĚŘENÍ A PŘEPOČÍTÁNÍ** - PROVEDE DODAVATEL VÝŠE UVEDENÝCH VÝROBKŮ

TABULKA VÝPLNÍ OTVORŮ

OZNAČENÍ	OBJEKT	PODLAŽÍ				1.PP	1.NP	2.NP	CELKEM
H12a	**Záhorského 886/4 Praha**	KS				0	2	2	4

POPIS	PLASTOVÉ OKNO ŠEDÉ
ROZMĚR	1420 x 600 mm
SOUČ. PROSTUPU TEPLA DVEŘE (CELEK)	Uw = 1,0 W/M.K
POŽÁR. ODOLNOST	NENÍ POŽADOVÁNA
PARAPET VNITŘNÍ	– –
PARAPET VNĚJŠÍ	lakovaný pozink–šedý tl. 0,7 mm RŠ = 250 mm
KOVÁNÍ	– UMOŽŇUJÍCÍ MIKROVENTILACI
NEPRŮZVUČNOST	Rw = 30 dB
POZNÁMKA	– OKNA BUDOU OPATŘENA BEZPEČNOSTNÍM SKLEM – PÁKOVÝ OVLADAČ DO VÝŠKY 1,25 m NAD PODLAHU

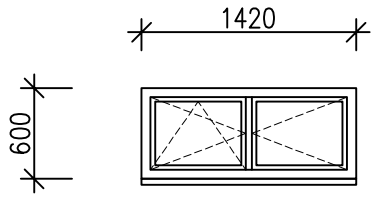

KRESLENO – POHLED ZVENKU

TABULKA VÝPLNÍ OTVORŮ

OZNAČENÍ	OBJEKT	OTEVÍRÁNÍ	PODLAŽÍ	1.PP	1.NP	2.NP	CELKEM
H13	**Záhorského 886/4 Praha**	LEVÉ	KS	0	1	0	1
		PRAVÉ	KS	0	1	0	1

POPIS	VSTUPNÍ DVEŘE HLINÍKOVÉ ŠEDÉ PROSKLENÉ – PRŮCHOD 900x2320 mm
ROZMĚR	1960 x 2380 mm
SOUČ. PROSTUPU TEPLA DVEŘE (CELEK)	Uw = 1,0 W/M.K
POŽÁR. ODOLNOST	PANIKOVÉ KOVÁNÍ
PARAPET VNITŘNÍ	– –
PARAPET VNĚJŠÍ	– –
KOVÁNÍ	NEREZOVÉ KLIKA–KLIKA BEZPEČNOSTNÍ VLOŽKA SAMOZAVÍRAČ
NEPRŮZVUČNOST	Rw = 30 dB
POZNÁMKA	– OKNA BUDOU OPATŘENA BEZPEČNOSTNÍM SKLEM

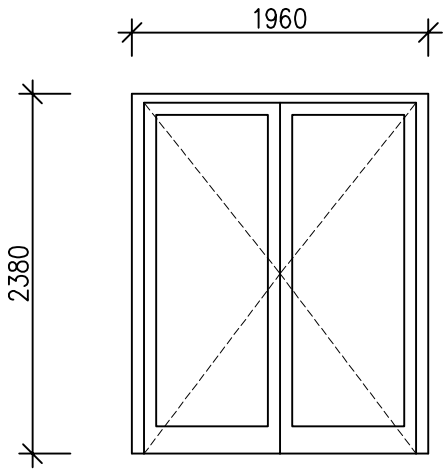

KRESLENO – POHLED ZVENKU

PŘED OBJEDNÁNÍM NEBO ZADÁNÍM VŠECH VÝROBKŮ DO VÝROBY DOJDE
K **PŘEMĚŘENÍ A PŘEPOČÍTÁNÍ** - PROVEDE DODAVATEL VÝŠE UVEDENÝCH VÝROBKŮ

TABULKA VÝPLNÍ OTVORŮ

OZNAČENÍ	OBJEKT	PODLAŽÍ				1.PP	1.NP	2.NP	CELKEM
H14	**Záhorského 886/4 Praha**	KS				0	1	0	1

POPIS	VSTUPNÍ DVEŘE HLINÍKOVÉ ŠEDÉ PLNÉ – PRŮCHOD 740x2320 mm
ROZMĚR	920 x 2380 mm
SOUČ. PROSTUPU TEPLA DVEŘE (CELEK)	Uw = 1,0 W/M.K
POŽÁR. ODOLNOST	NENÍ POŽADOVÁNA
PARAPET VNITŘNÍ	– –
PARAPET VNĚJŠÍ	– –
KOVÁNÍ	NEREZOVÉ KLIKA–KLIKA BEZPEČNOSTNÍ VLOŽKA SAMOZAVÍRAČ
NEPRŮZVUČNOST	Rw = 30 dB
POZNÁMKA	– –

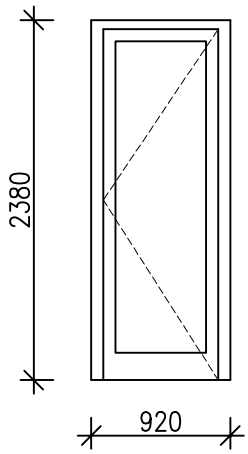

KRESLENO – POHLED ZVENKU

TABULKA VÝPLNÍ OTVORŮ

OZNAČENÍ	OBJEKT	PODLAŽÍ				1.PP	1.NP	2.NP	CELKEM
H15	**Záhorského 886/4 Praha**	KS				2	0	0	2

POPIS	PLASTOVÉ OKNO ŠEDÉ
ROZMĚR	720 x 660 mm
SOUČ. PROSTUPU TEPLA DVEŘE (CELEK)	Uw = 1,0 W/M.K
POŽÁR. ODOLNOST	NENÍ POŽADOVÁNA
PARAPET VNITŘNÍ	BÍLÍ–LAMINÁTOVÝ ŠÍŘE 270 mm DÉLKY 720 mm
PARAPET VNĚJŠÍ	lakovaný pozink–šedý tl. 0,7 mm RŠ = 250 mm
KOVÁNÍ	– UMOŽŇUJÍCÍ MIKROVENTILACI
NEPRŮZVUČNOST	Rw = 30 dB
POZNÁMKA	– OKNA BUDOU OPATŘENA BEZPEČNOSTNÍM SKLEM – PÁKOVÝ OVLADAČ DO VÝŠKY 1,25 m NAD PODLAHU

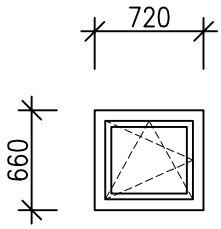

KRESLENO – POHLED ZVENKU

PŘED OBJEDNÁNÍM NEBO ZADÁNÍM VŠECH VÝROBKŮ DO VÝROBY DOJDE K **PŘEMĚŘENÍ A PŘEPOČÍTÁNÍ** - PROVEDE DODAVATEL VÝŠE UVEDENÝCH VÝROBKŮ

TABULKA VÝPLNÍ OTVORŮ

OZNAČENÍ	OBJEKT	PODLAŽÍ				1.PP	1.NP	2.NP	CELKEM
H16	**Záhorského 886/4 Praha**	KS				1	0	0	1

POPIS	PLASTOVÉ OKNO ŠEDÉ
ROZMĚR	2310 x 560 mm
SOUČ. PROSTUPU TEPLA DVEŘE (CELEK)	Uw = 1,0 W/M.K
POŽÁR. ODOLNOST	NENÍ POŽADOVÁNA
PARAPET VNITŘNÍ	BÍLÍ–LAMINÁTOVÝ ŠÍŘE 270 mm DÉLKY 2310 mm
PARAPET VNĚJŠÍ	lakovaný pozink–šedý tl. 0,7 mm RŠ = 250 mm
KOVÁNÍ	– UMOŽŇUJÍCÍ MIKROVENTILACI
NEPRŮZVUČNOST	Rw = 30 dB
POZNÁMKA	– OKNA BUDOU OPATŘENA BEZPEČNOSTNÍM SKLEM – PÁKOVÝ OVLADAČ DO VÝŠKY 1,25 m NAD PODLAHU

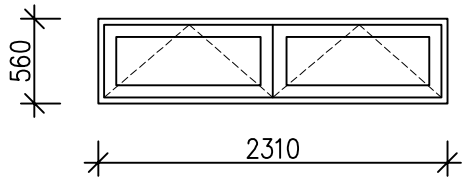

KRESLENO – POHLED ZVENKU

TABULKA VÝPLNÍ OTVORŮ

OZNAČENÍ	OBJEKT	PODLAŽÍ						STŘECHA	CELKEM
H17	**Záhorského 886/4 Praha**	KS						1	1

POPIS	STŘEŠNÍ VÝLEZ TEPELNĚ IZOLOVANÝ – PRÁŠKOVÝ LAK / POZINK – ZAKÁZKOVÁ VÝROBA (obdoba původního výlezu)
ROZMĚR	840x1200mm VÝŠKA LÍMCE 600mm
SOUČ. PROSTUPU TEPLA DVEŘE (CELEK)	Uw = 1,0 W/M.K
POŽÁR. ODOLNOST	NENÍ POŽADOVÁNA
PARAPET VNITŘNÍ	– –
PARAPET VNĚJŠÍ	– –
KOVÁNÍ	UMOŽŇUJÍCÍ ZAMYKÁNÍ UMOŽŇUJÍCÍ ARETACI PŘI OTEVŘENÍ
NEPRŮZVUČNOST	–
POZNÁMKA	VČETNĚ ŽEBŘÍKU 3,7 M K POSTRANNÍMU ODLOŽENÍ NA STĚNU

PŘED OBJEDNÁNÍM NEBO ZADÁNÍM VŠECH VÝROBKŮ DO VÝROBY DOJDE K **PŘEMĚŘENÍ A PŘEPOČÍTÁNÍ** - PROVEDE DODAVATEL VÝŠE UVEDENÝCH VÝROBKŮ

TABULKA VÝPLNÍ OTVORŮ

OZNAČENÍ	OBJEKT	OTEVÍRÁNÍ	PODLAŽÍ	1.PP	1.NP	2.NP	CELKEM
D01	**Záhorského 886/4 Praha**	LEVÉ	KS	1	0	0	1
		PRAVÉ	KS	0	1	0	1

POPIS	LAMINÁTOVÉ INTERIÉROVÉ DVEŘE CPL
KOVÁNÍ	NEREZOVÉ KLIKA – KLIKA, BEZPEČNOSTNÍ VLOŽKA
ROZMĚR	600 x 1970 mm
SOUČ. PROSTUPU TEPLA DVEŘE (CELEK)	–
POŽÁR. ODOLNOST	NENÍ POŽADOVÁNA
POZNÁMKA	DVEŘNÍ VÝPLŇ PLNÁ DTD DESKA PŘESNÝ TYP KOVÁNÍ A DVEŘÍ DOŘEŠIT S INVESTOREM!!! DVEŘNÍ MŘÍŽKA 400x150

SCHÉMA M 1:50

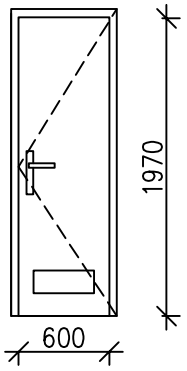

TABULKA VÝPLNÍ OTVORŮ

OZNAČENÍ	OBJEKT	OTEVÍRÁNÍ	PODLAŽÍ	1.PP	1.NP	2.NP	CELKEM
D02	**Záhorského 886/4 Praha**	LEVÉ	KS	0	0	1	1
		PRAVÉ	KS	0	0	1	1

POPIS	LAMINÁTOVÉ INTERIÉROVÉ DVEŘE CPL
KOVÁNÍ	NEREZOVÉ KLIKA – KLIKA, BEZPEČNOSTNÍ VLOŽKA
ROZMĚR	700 x 1970 mm
SOUČ. PROSTUPU TEPLA DVEŘE (CELEK)	–
POŽÁR. ODOLNOST	NENÍ POŽADOVÁNA
POZNÁMKA	DVEŘNÍ VÝPLŇ PLNÁ DTD DESKA PŘESNÝ TYP KOVÁNÍ A DVEŘÍ DOŘEŠIT S INVESTOREM!!!

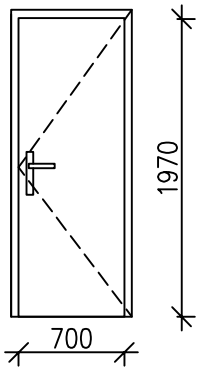

PŘED OBJEDNÁNÍM NEBO ZADÁNÍM VŠECH VÝROBKŮ DO VÝROBY DOJDE
K **PŘEMĚŘENÍ A PŘEPOČÍTÁNÍ** - PROVEDE DODAVATEL VÝŠE UVEDENÝCH VÝROBKŮ

TABULKA VÝPLNÍ OTVORŮ

OZNAČENÍ	OBJEKT	OTEVÍRÁNÍ	PODLAŽÍ	1.PP	1.NP	2.NP	CELKEM
D02a	**Záhorského 886/4 Praha**	LEVÉ	KS	0	1	2	3
		PRAVÉ	KS	0	1	2	3

POPIS	LAMINÁTOVÉ INTERIÉROVÉ DVEŘE CPL
KOVÁNÍ	NEREZOVÉ KLIKA – KLIKA, BEZPEČNOSTNÍ VLOŽKA
ROZMĚR	700 x 1970 mm
SOUČ. PROSTUPU TEPLA DVEŘE (CELEK)	–
POŽÁR. ODOLNOST	NENÍ POŽADOVÁNA
POZNÁMKA	DVEŘNÍ VÝPLŇ PLNÁ DTD DESKA PŘESNÝ TYP KOVÁNÍ A DVEŘÍ DOŘEŠIT S INVESTOREM!!! DVEŘNÍ MŘÍŽKA 400x150

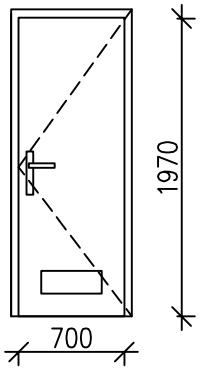

TABULKA VÝPLNÍ OTVORŮ

OZNAČENÍ	OBJEKT	OTEVÍRÁNÍ	PODLAŽÍ	1.PP	1.NP	2.NP	CELKEM
D03	**Záhorského 886/4 Praha**	LEVÉ	KS	2	8	4	14
		PRAVÉ	KS	3	2	4	9

POPIS	LAMINÁTOVÉ INTERIÉROVÉ DVEŘE CPL
KOVÁNÍ	NEREZOVÉ KLIKA – KLIKA, BEZPEČNOSTNÍ VLOŽKA
ROZMĚR	800 x 1970 mm
SOUČ. PROSTUPU TEPLA DVEŘE (CELEK)	–
POŽÁR. ODOLNOST	NENÍ POŽADOVÁNA
POZNÁMKA	DVEŘNÍ VÝPLŇ PLNÁ DTD DESKA PŘESNÝ TYP KOVÁNÍ A DVEŘÍ DOŘEŠIT S INVESTOREM!!!

SCHÉMA M 1:50

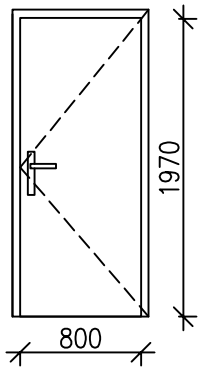

PŘED OBJEDNÁNÍM NEBO ZADÁNÍM VŠECH VÝROBKŮ DO VÝROBY DOJDE
K **PŘEMĚŘENÍ A PŘEPOČÍTÁNÍ** - PROVEDE DODAVATEL VÝŠE UVEDENÝCH VÝROBKŮ

TABULKA VÝPLNÍ OTVORŮ

OZNAČENÍ	OBJEKT	OTEVÍRÁNÍ	PODLAŽÍ	1.PP	1.NP	2.NP	CELKEM
D03a	**Záhorského 886/4 Praha**	LEVÉ	KS	0	4	7	11
		PRAVÉ	KS	0	1	3	4

POPIS	LAMINÁTOVÉ INTERIÉROVÉ DVEŘE CPL
KOVÁNÍ	NEREZOVÉ KLIKA – KLIKA, BEZPEČNOSTNÍ VLOŽKA
ROZMĚR	800 x 1970 mm
SOUČ. PROSTUPU TEPLA DVEŘE (CELEK)	–
POŽÁR. ODOLNOST	NENÍ POŽADOVÁNA
POZNÁMKA	DVEŘNÍ VÝPLŇ PLNÁ DTD DESKA PŘESNÝ TYP KOVÁNÍ A DVEŘÍ DOŘEŠIT S INVESTOREM!!!

SCHÉMA M 1:50

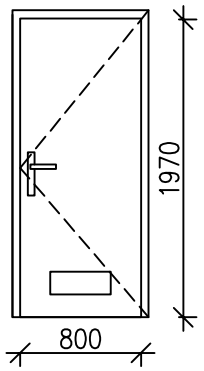

TABULKA VÝPLNÍ OTVORŮ

OZNAČENÍ	OBJEKT	OTEVÍRÁNÍ	PODLAŽÍ	1.PP	1.NP	2.NP	CELKEM
D04	**Záhorského 886/4 Praha**	LEVÉ	KS	0	5	10	15
		PRAVÉ	KS	0	1	6	7

POPIS	LAMINÁTOVÉ INTERIÉROVÉ DVEŘE CPL
KOVÁNÍ	NEREZOVÉ KLIKA – KLIKA, BEZPEČNOSTNÍ VLOŽKA
ROZMĚR	900 x 1970 mm
SOUČ. PROSTUPU TEPLA DVEŘE (CELEK)	–
POŽÁR. ODOLNOST	NENÍ POŽADOVÁNA
POZNÁMKA	DVEŘNÍ VÝPLŇ PLNÁ DTD DESKA PŘESNÝ TYP KOVÁNÍ A DVEŘÍ DOŘEŠIT S INVESTOREM!!!

SCHÉMA M 1:50

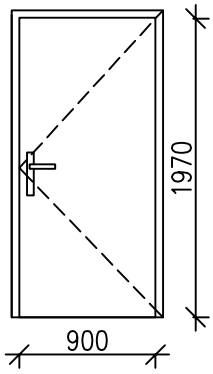

PŘED OBJEDNÁNÍM NEBO ZADÁNÍM VŠECH VÝROBKŮ DO VÝROBY DOJDE
K **PŘEMĚŘENÍ A PŘEPOČÍTÁNÍ** - PROVEDE DODAVATEL VÝŠE UVEDENÝCH VÝROBKŮ

TABULKA VÝPLNÍ OTVORŮ

OZNAČENÍ	OBJEKT	OTEVÍRÁNÍ	PODLAŽÍ	1.PP	1.NP	2.NP	CELKEM
D04a	**Záhorského 886/4 Praha**	LEVÉ	KS	0	1	0	1
		PRAVÉ	KS	0	1	0	1

POPIS	LAMINÁTOVÉ INTERIÉROVÉ DVEŘE CPL
KOVÁNÍ	NEREZOVÉ KLIKA – KLIKA, BEZPEČNOSTNÍ VLOŽKA
ROZMĚR	900 x 1970 mm
SOUČ. PROSTUPU TEPLA DVEŘE (CELEK)	–
POŽÁR. ODOLNOST	NENÍ POŽADOVÁNA
POZNÁMKA	DVEŘNÍ VÝPLŇ PLNÁ DTD DESKA PŘESNÝ TYP KOVÁNÍ A DVEŘÍ DOŘEŠIT S INVESTOREM!!! DVEŘNÍ MŘÍŽKA 400x150

SCHÉMA M 1:50

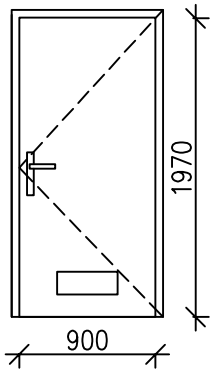

TABULKA VÝPLNÍ OTVORŮ

OZNAČENÍ	OBJEKT	OTEVÍRÁNÍ	PODLAŽÍ	1.NP	1.NP	2.NP	CELKEM
D05	**Záhorského 886/4 Praha**	LEVÉ	KS	0	2	1	3
		PRAVÉ	KS	0	2	1	3

POPIS	HLINÍKOVÉ INTERIÉROVÉ PROSKLENÉ DVEŘE
KOVÁNÍ	NEREZOVÉ KLIKA – KLIKA, BEZPEČNOSTNÍ VLOŽKA
ROZMĚR	1740 x 2380 mm (PRŮCHOD 900x1970 mm)
SOUČ. PROSTUPU TEPLA DVEŘE (CELEK)	–
POŽÁR. ODOLNOST	PANIKOVÉ KOVÁNÍ
POZNÁMKA	MATOVÁNÉ BEZPEČNOSTNÍ SKLO SYSTÉMOVÁ RÁMOVÁ ZÁZUBEŇ

SCHÉMA M 1:50

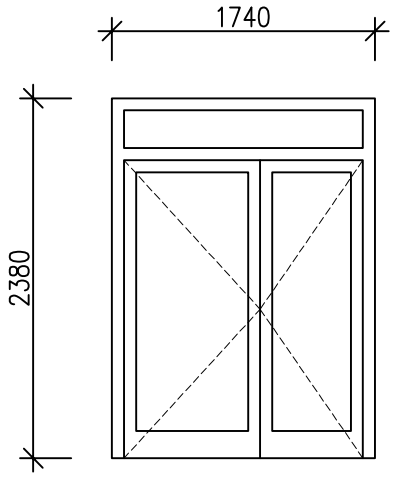

PŘED OBJEDNÁNÍM NEBO ZADÁNÍM VŠECH VÝROBKŮ DO VÝROBY DOJDE
K **PŘEMĚŘENÍ A PŘEPOČÍTÁNÍ** - PROVEDE DODAVATEL VÝŠE UVEDENÝCH VÝROBKŮ

TABULKA VÝPLNÍ OTVORŮ

OZNAČENÍ	OBJEKT	OTEVÍRÁNÍ	PODLAŽÍ	1.NP	1.NP	2.NP	CELKEM
D06	**Záhorského 886/4 Praha**	LEVÉ	KS	0	1	0	1
		PRAVÉ	KS	0	0	0	0

POPIS	HLINÍKOVÉ INTERIÉROVÉ PROSKLENÉ DVEŘE
KOVÁNÍ	NEREZOVÉ KLIKA – KLIKA, BEZPEČNOSTNÍ VLOŽKA
ROZMĚR	1400 x 2380 mm (PRŮCHOD 800x1970 mm)
SOUČ. PROSTUPU TEPLA DVEŘE (CELEK)	–
POŽÁR. ODOLNOST	PANIKOVÉ KOVÁNÍ
POZNÁMKA	MATOVÁNÉ BEZPEČNOSTNÍ SKLO SYSTÉMOVÁ RÁMOVÁ ZÁZUBEŇ

SCHÉMA M 1:50

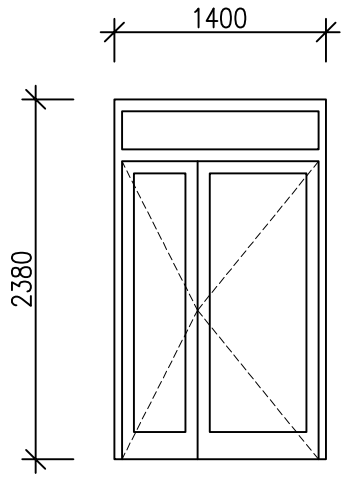

TABULKA VÝPLNÍ OTVORŮ

OZNAČENÍ	OBJEKT	OTEVÍRÁNÍ	PODLAŽÍ	1.PP	1.NP	2.NP	CELKEM
D07	**Záhorského 886/4 Praha**	LEVÉ	KS	0	0	0	0
		PRAVÉ	KS	0	2	0	2

POPIS	HLINÍKOVÉ INTERIÉROVÉ PROSKLENÉ DVEŘE
KOVÁNÍ	NEREZOVÉ KLIKA – KLIKA, BEZPEČNOSTNÍ VLOŽKA
ROZMĚR	1800 x 2380 mm (PRŮCHOD 900x1970 mm)
SOUČ. PROSTUPU TEPLA DVEŘE (CELEK)	–
POŽÁR. ODOLNOST	PANIKOVÉ KOVÁNÍ
POZNÁMKA	MATOVÁNÉ BEZPEČNOSTNÍ SKLO SYSTÉMOVÁ RÁMOVÁ ZÁZUBEŇ

SCHÉMA M 1:50

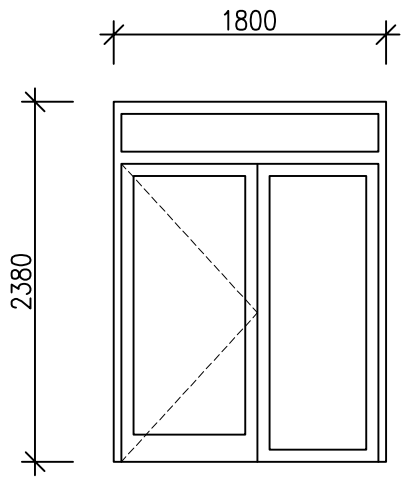

PŘED OBJEDNÁNÍM NEBO ZADÁNÍM VŠECH VÝROBKŮ DO VÝROBY DOJDE
K **PŘEMĚŘENÍ A PŘEPOČÍTÁNÍ** - PROVEDE DODAVATEL VÝŠE UVEDENÝCH VÝROBKŮ

TABULKA VÝPLNÍ OTVORŮ

OZNAČENÍ	OBJEKT	OTEVÍRÁNÍ	PODLAŽÍ	1.PP	1.NP	2.NP	CELKEM
D08	**Záhorského 886/4 Praha**	LEVÉ	KS	0	0	1	1
		PRAVÉ	KS	0	0	1	1

POPIS	HLINÍKOVÉ INTERIÉROVÉ PROSKLENÉ DVEŘE
KOVÁNÍ	NEREZOVÉ KLIKA – KLIKA, BEZPEČNOSTNÍ VLOŽKA
ROZMĚR	1900 x 2380 mm (PRŮCHOD 900x1970 mm)
SOUČ. PROSTUPU TEPLA DVEŘE (CELEK)	–
POŽÁR. ODOLNOST	PANIKOVÉ KOVÁNÍ
POZNÁMKA	MATOVÁNÉ BEZPEČNOSTNÍ SKLO SYSTÉMOVÁ RÁMOVÁ ZÁZUBEŇ

SCHÉMA M 1:50

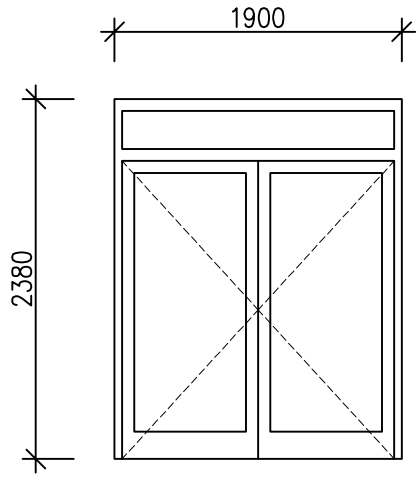

TABULKA VÝPLNÍ OTVORŮ

OZNAČENÍ	OBJEKT	OTEVÍRÁNÍ	PODLAŽÍ	1.PP	1.NP	2.NP	CELKEM
D09	**Záhorského 886/4 Praha**	LEVÉ	KS	0	1	0	1
		PRAVÉ	KS	0	0	0	0

POPIS	HLINÍKOVÉ INTERIÉROVÉ PROSKLENÉ DVEŘE
KOVÁNÍ	NEREZOVÉ KLIKA – KLIKA, BEZPEČNOSTNÍ VLOŽKA
ROZMĚR	1740 x 2270 mm (PRŮCHOD 900x2200 mm)
SOUČ. PROSTUPU TEPLA DVEŘE (CELEK)	–
POŽÁR. ODOLNOST	PANIKOVÉ KOVÁNÍ
POZNÁMKA	MATOVÁNÉ BEZPEČNOSTNÍ SKLO SYSTÉMOVÁ RÁMOVÁ ZÁZUBEŇ

SCHÉMA M 1:50

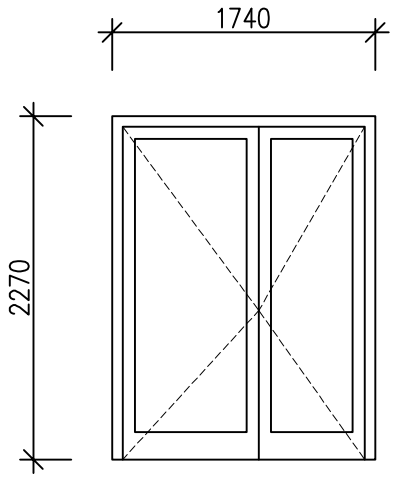

PŘED OBJEDNÁNÍM NEBO ZADÁNÍM VŠECH VÝROBKŮ DO VÝROBY DOJDE
K **PŘEMĚŘENÍ A PŘEPOČÍTÁNÍ** - PROVEDE DODAVATEL VÝŠE UVEDENÝCH VÝROBKŮ