TECHNICKA SPECIFIKACE VYTAHU	T-0001548713
Bezpecnostni predpis	: EN81-20+EN81-70+EN81-73
Typ vyrobku KONE	: PW09/10-19
Jmenovita nosnost	: 680 kg
Pocet osob	: 9
Jmenovita rychlost	: 1.00 m/s
Zrychleni/zpomaleni	: 0.5 m/s2
Zdvih	: 2815 mm
Pocet stanic/nastupist	: 2 / 2
Pocet vstupu do klece	: 1
Typ dveri	: KES201/Frame/1C
Sirka dveri	: 900 mm
Vyska dveri	: 2100 mm
Typ klece	: HERMES
Vnitrni vyska klece	: 2300 mm
Vnitrni sirka klece	: 1250 mm
Vnitrni hloubka klece	: 1400 mm
Vnitrni podlahova plocha klece	: 1.75 m2
Ram kabiny	: ICSUS
Pocet sad konzoli (standard + extra)	: 5 + 0
Klecove voditka	: T82-1/B
Zachycovace na kabine	: CSGB01
Narazniky pod kleci	: PU100x80D
Ram vyvazovaciho zavazi	: FCWT2
Zachycovace na vyvazovacim zavazi	: CSGB01
Voditka vyvazovaciho zavazi	: T70-1/A
Narazniky pod vyvazovacim zavazim	: PU100x80D
Pohon	: KDL16S
Ridici system	: LCE / DC
Stroj	: NMX07
Prumer trakcniho kotouce	: 340 mm
Uhel podriznuti drazky	: 95°
Lanovani	: 2:1
Nosna lana (pocet x D)	: 5xD8
Omezovac rychlosti	: OL35
Lanko omezovace rychlosti	: d6
POZADAVKY NA ELEKTROINSTALACI	
Hlavni napajeni	: 3x400VAC -15%/+10%
Frekvence	: 50 Hz ±1 Hz
Jisteni v budove	: 3x10 A
Jisteni samostatneho osvetleni	: -
Jmenovity proud, In	: 14 A
Max. zaberovy proud, Ia	: 16 A
Hlavni pojistky v rozvadeci	: 3x10 A
Pojistky osvetleni sachty a klece	: 10 A + 6 A
Max. short circuit current, mains supply	: 10 kA
Max. short circuit current, lighting supply	: 6 kA
Tepelne ztraty ve strojovne	: 0.75 kW
Vystupni vykon motoru pri plnem zatizeni, P	: 4 kW
Otacky motoru pri plne rychlosti	: 112.3 rpm
Max. pocet startu/hod, s/h	: 180/ED40%
HMOTNOSTI	
Hmotnost klece [K] vc. lokalni vybavy	: 431 kg
Lokální výbava	: 0 kg
Kabinové dveře (F)	: 64 kg
Rám kabiny (T)	: 174 kg
KQT (vc. dveri)	: 1285 kg
KQT (min./max.)	: 1228 / 1500 kg
Ram vyvazovaciho zavazi	: 104 kg
Vypln vyvazovaciho zavazi	: 804 kg
Vyvazovaci zavazi celkem	: 908 kg
POMER VYVAZENI KABINY:	: 44.5%
VYVAZENI KABINY:	: 303±12.5 kg

ZAKAZNIK (pripadne KONE) ZAJISTI VE SHODE S UZAVRENOU SoD:

1. Vnitrni povrch sten sachty, hlavne na strane vstupu, hladky, vybileny. Sachta cista. – Zajisti stavba.
2. Ve vsech nastupistich otvor pro sachetni dvere. Otvory museji lezet ve svislici.
   Dverni otvory do sachty zabezpeceny proti pripadnemu padu do sachty.
   Po montazi sachetnich dveri stavba zacisti mezeru mezi ramem dveri a dvernim otvorem s ohledem na pozarni odolnost dveri. – Zajisti stavba.
3. Ve strope sachty montazni oka s vyznacenou max. nosnosti. – Zajisti stavba.
4. Vetraci otvor osazeny kryci mrizkou v horni casti sachty o prurezu min. 1% z pudorysne plochy sachty. – Stavba.
   Vetraci otvor musi vzdy ustit mimo budovu
5. Privod proudu pro pohon vytahu, viz list G-1-2. – Zajisti stavba.
6. Skladovaci prostor 30 m2 blizko sachty a pristupove cesty k sachte bez prekazek. – Zajisti stavba.
7. Konecny nater (opravu nateru) vytahovych casti podle pokynu montera vytahu. – Zajisti stavba.
8. Protiprasne provedeni (nater) prohlubne. – Zajisti stavba.
9. Teplota v sachte nesmi byt vyssi nez +40°C a nizsi nez +5°C. – Zajisti stavba.
10. V sachte nesmi byt zarizeni nebo el. vedeni, ktera nesouvisi s provozem vytahu.
11. Silove ucinky od vytahu musi byt zachyceny a utlumeny konstrukci sachty nebo budovy. – Zajisti stavba.
12. Pozadavky na sachtu: kvalita betonu min. C25/30 a tl. sten sachty minimalne 150 mm. – Zajisti stavba.
13. Hasici pristroj rucni snehovy doporucujeme umistit do blizkosti vytahoveho rozvadece. – Zajisti stavba.
14. Osvetleni sachty, zasuvka v prohlubni 23V/16A a zebrik pro pristup do prohlubne. – Zajistuje KONE. (Jestlize osvetleni sachty KONE nezajistuje, potom osvetleni provest dle EN 81-1, min. intenzita osvetleni v sachte je 50 lux.)
15. Vsechny rozmery jsou udany v milimetrech, pokud neni uvedeno jinak.
16. Neodmerujte z tohoto vykresu.
17. Veskere zmeny musi byt oznameny nasi prislusne pobocce KONE.
18. Pro dimenzi přívodního kabelu kontaktujte specialistu v KONE.

MATERIAL SACHTY:
BETON

METODA KOTVENI SACHETNICH DVERI:
METODA KOTVENI VODITEK:

POZOR – POKUD SACHTA Z CIHLY NEBO Z OCELOVE KONSTRUKCE NUTNO KONZULTOVAT ZPUSOB KOTVENI DVERI A VODITEK!

MAX. NADMORSKA VYSKA: 3.000 m NAD UROVNI HLADINY MORE
MAX. RELATIVNI VLHKOST: 95% (PRI +40°C)

HLUK V HORNI CASTI SACHTY OD STROJE VYTAHU: impulsne max. 62dB (A)
HLUK V NASTUPISTI PRI PRUJEZDU KABINY: 52dB (A)
HLUK V NASTUPISTI PRI PRIJEZDU KABINY A OTEVRENI DVERI: max. 57dB (A)
HLUK V KABINE BEHEM NORMALNI JIZDY: max. 55dB (A)
DALSI INFO OHLEDNE PROJEKTOVANI SACHET S OHLEDEM NA HLUK VYTAHU – VIZ. CSN 27 4210, cl. 4.1 v platnem zneni

ELEKTRICKE SCHEMA

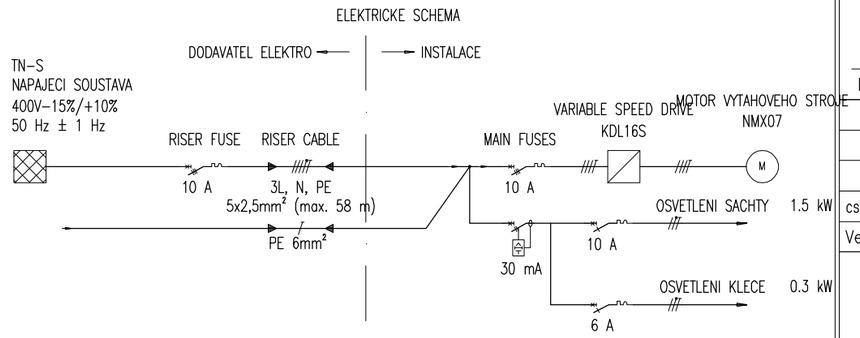

– PRIPRAVU A VYCHOZI REVIZI KABELAZE HL. NAPAJENI – ZAJISTUJE DODAVATEL ELEKTROINSTALACE

Dřevěné zábrany proti pádu do šachty při montáži

1. Rozmery drevenych zabran a jejich provedeni musi splnovat CSN EN 13374 – zajisti stavba.
2. Drevene zabrany musí mít tyto parametry:
– do velikosti otvoru Lmax = 2000 mm mají zabrany rozmer 30 x 150 x (L+ min 600) mm – presah minimalne 300 mm na kazde strane otvoru
– do velikosti otvoru Lmax = 3000 mm mají zabrany rozmer 40 x 200 x (L+ min 600) mm – presah minimalne 300 mm na kazde strane otvoru
Zabrany jsou vyrobeny ze dreva tridy minimalne C14 (podle evropske normy EN338) – zajisti stavba.
3. Kotveni zabran musi byt provedeno tak, aby preneslo veskera zatizeni a musi odpovidat CSN 738101 – zajisti stavba.
4. Volna mezera mezi zabranami nesmi byt vetsi nez 470 mm – zajisti stavba / viz. abrazek nize.
5. POZOR – reseni je vhodne jen pro ucely pouziti pro ochranu dvernich otvorů do vytah. sachet na novych stavbach.
6. Toto reseni NELZE pouzit pro pripady, kdy se jedna o existujici objekt a vymenuje se puvodni vytah za novy.
V takovych pripadech se musi zajistit celoplosne zakryti dvernich otvoru – zajisti bud objednatel nebo KONE v zavislosti na podminkach SoD.

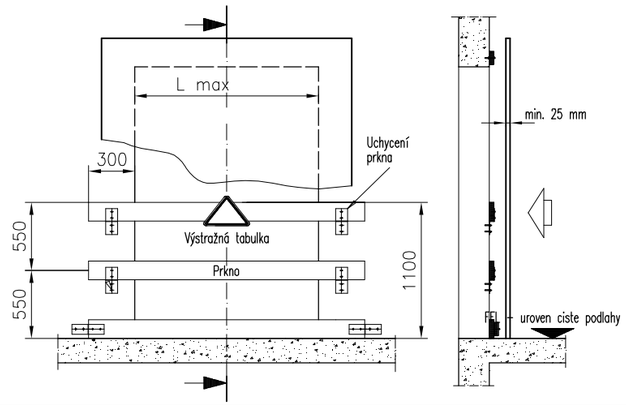

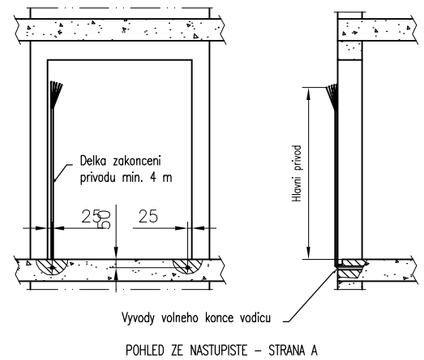

POHLED ZE NASTUPISTE – STRANA A

Vykresy schvaleny s/bez komentare:

Datum: Podpis/razitko:

Verze	Datum	Popis	Nakreslil	Schvalil
cs.-.1	2016-10-17	First issue	Martin Slatinka	

KONE a.s.
Evropská 423/178
160 00 Praha 6 – Vokovice

Nazev projektu: MŠ Záhorského 886/4, Praha 5
Adresa umisteni vytahu: osobní výtah
Nazev vykresu: TECHNICKE INFORMACE
Cislo vytahu: osobní výtah

Cislo zakazky	Cislo vykresu	Zmena	Strana
T-0001548713	T-0001548713-010-G-1-1	-	1 (1)

© KONE Corporation

A3

POKUD JE OSTENI VEDLE DVERI MENSI NEZ 5 mm, NENI NUTNO HO PRIPRAVOVAT.
DVERNI OTVOR MUZE BYT O TUTO HODNOTU VETSI A JEHO DOKRYTI BUDE PROVEDENO
AZ PO MONTAZI DVERI PRI ZACISTOVANI DVERNIHO OTVORU – ZAJISTI STAVBA.

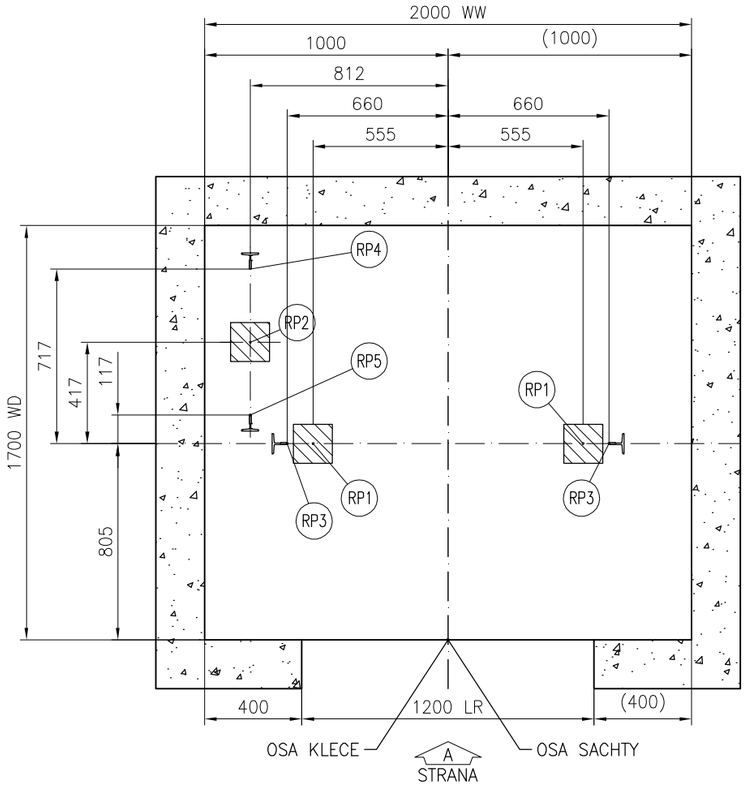

SILY NA DNO PROHLUBNE
Meritko 1:25

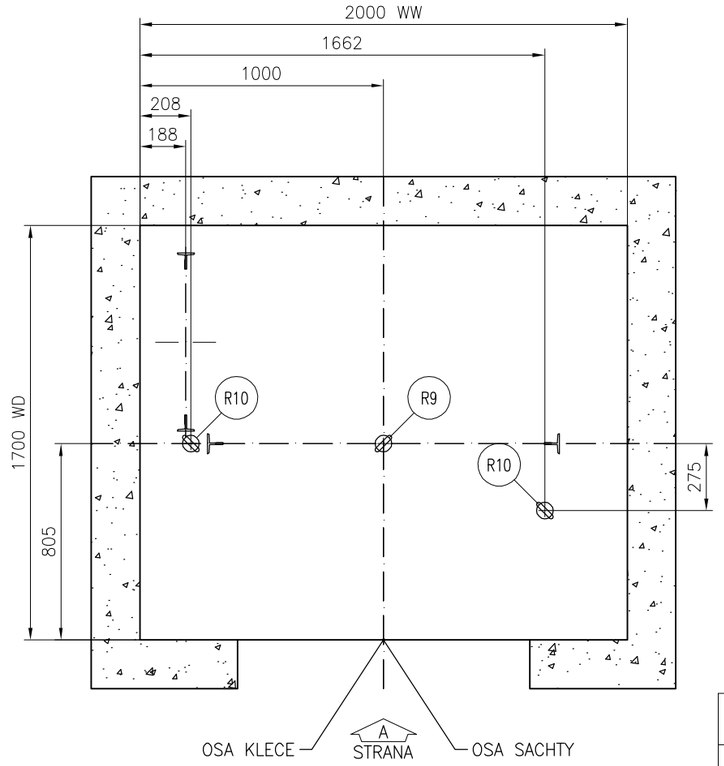

ROZMISTENI MONTAZNICH OK/HAKU
Meritko 1:25

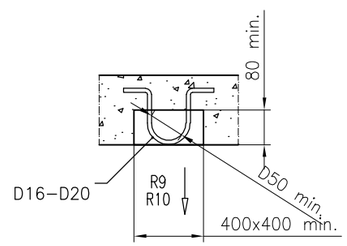

Montazni oka/haky (zajistuje stavba)
R9 – NOSNOST 20 kN
R10 – NOSNOST 15 kN

NENI URCEN PRO VYROBU
POUZE JAKO ROZMEROVA CHARAKTERISTIKA
ZA UNOSNOST MONTAZNICH OK/HAKU
ZODPOVIDA STAVBA

MONTAZNI OKA/HAKY S VYZNACENOU MAX.NOSNOSTI
SPOLU S PISEMNYM OSVEDCENIM O JEJICH UNOSNOSTI
A VE SHODE S MISTNIMI PREDPISY
ZAJISTI STAVBA

MUZE NASTAT SITUACE, KDY BUDOU VSECHNA
OKA ZATIZENA SOUCASNE.

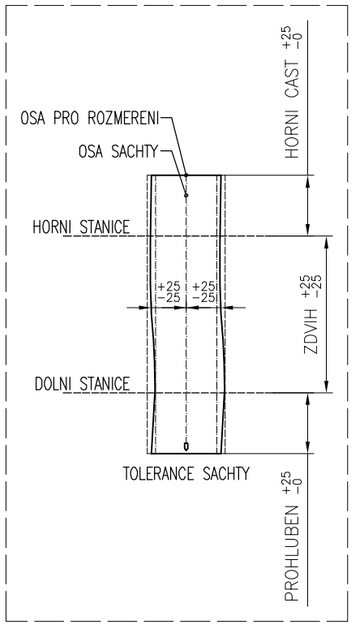

MAXIMALNI REAKCE NA DNO PROHLUBNE
CISLA VYTAHU: T–0001548713

Zatizeni	Hodnota (kN)	Hodnota (kN)	Hodnota (kN)	Hodnota (kN)
RP1	29.5	–	–	–
RP2	45.6	–	–	–
RP3	64	–	–	–
RP4	54.8	–	–	–
RP5	54.8	–	–	–
RP6	–	–	–	–

Pozn.:

Reakce RP1...RP6 nepusobi na dno prohlubne soucasne.

HLAVNI TECHNICKA SPECIFIKACE
VYTAHU: T–0001548713

Bezpecnostni predpis	EN81–20			
Typ vytahu KONE	PW09/10–19			
Trida vytahu	Osobní			
Nosnost	680 kg			
Pocet osob	9			
Rychlost	1 m/s			
Pocet stanic/nastupist	2/2			
Zdvih	2815 mm			

KONE a.s.
Evropská 423/178
160 00 Praha 6 – Vokovice

Nazev projektu
MŠ Záhorského 886/4, Praha 5

Adresa umisteni vytahu
osobní výtah

Nazev vykresu
VYKRES PRO STAVBU

Cislo vytahu
osobní výtah

Cislo zakazky	Cislo vykresu	Zmena	Strana
T–0001548713	T–0001548713–010–B–1–1	–	1 (4)

© KONE Corporation

A3

MAXIMALNI SILY V MISTECH KOTVENI VODITEK		
CISLA VYTAHU:		T-0001548713
	Zatizeni	Hodnota (kN)
S top, P top, T top	P top	6.94
	S top	5.31
	T top	6.91
S top-1, P top-1, T top-1	P top-1	6.87
	S top-1	5.25
	T top-1	6.83
S rest, P rest, T rest	P rest	2.01
	S rest	1.37
	T rest	2.07

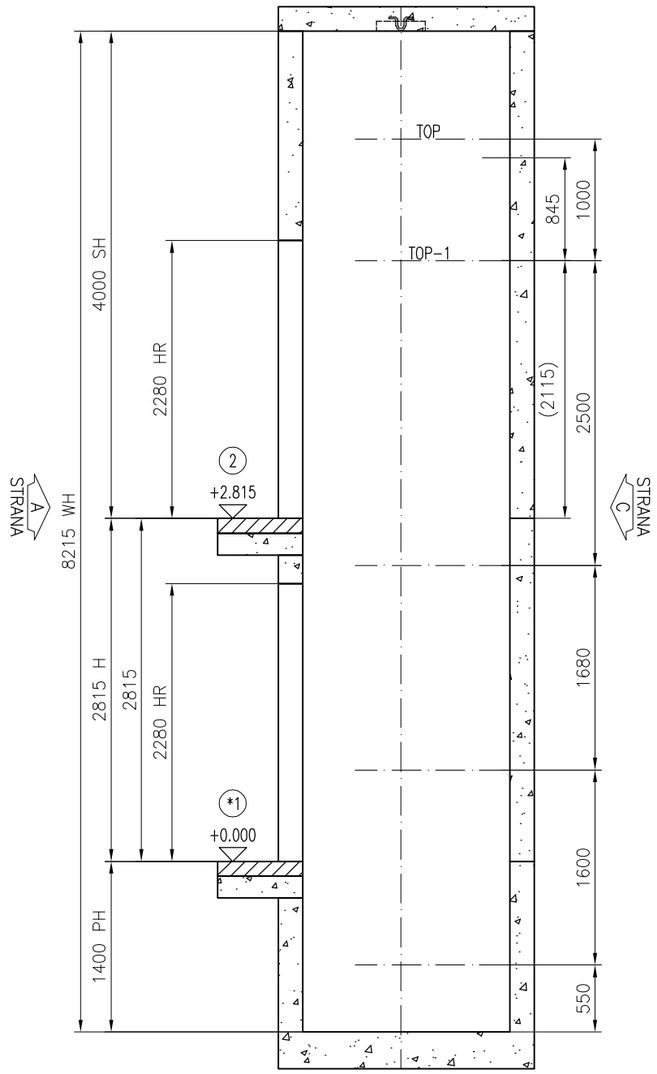

REZ A-A
HMOZDINY
Meritko 1:50

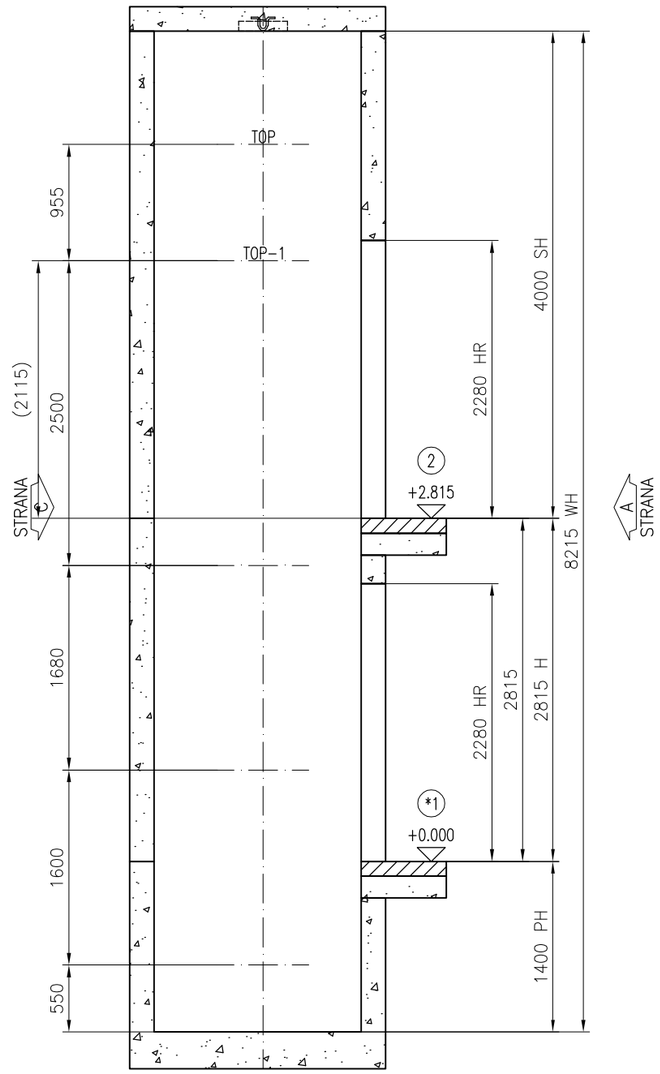

REZ B-B
HMOZDINY
Meritko 1:50

Podlazi cislo:	Podlazi oznaceni Vstup Strana A	Strana C	HR	LR	FFL - uroven ciste podlahy	Podlazi vyska
2	2	--	2280	1200	2815	2815
* 1	1	--	2280	1200	0	

* = HLAVNI STANICE

VYSKA HORNIHO PREJEZDU	4000
VYSKA ZDVIHU	2815
VYSKA PROHLUBNE	1400
VYSKA SACHTY	8215
SIRKA SACHTY	2000
HLOUBKA SACHTY	1700

KONE a.s.
Evropská 423/178
160 00 Praha 6 - Vokovice

Nazev projektu: MŠ Záhorského 886/4, Praha 5
Adresa umisteni vytahu: osobní výtah
Nazev vykresu: VYKRES PRO STAVBU
Cislo vytahu: osobní výtah

Cislo zakazky	Cislo vykresu	Zmena	Strana
T-0001548713	T-0001548713-010-B-2-1	-	2 (4)

© KONE Corporation

A3

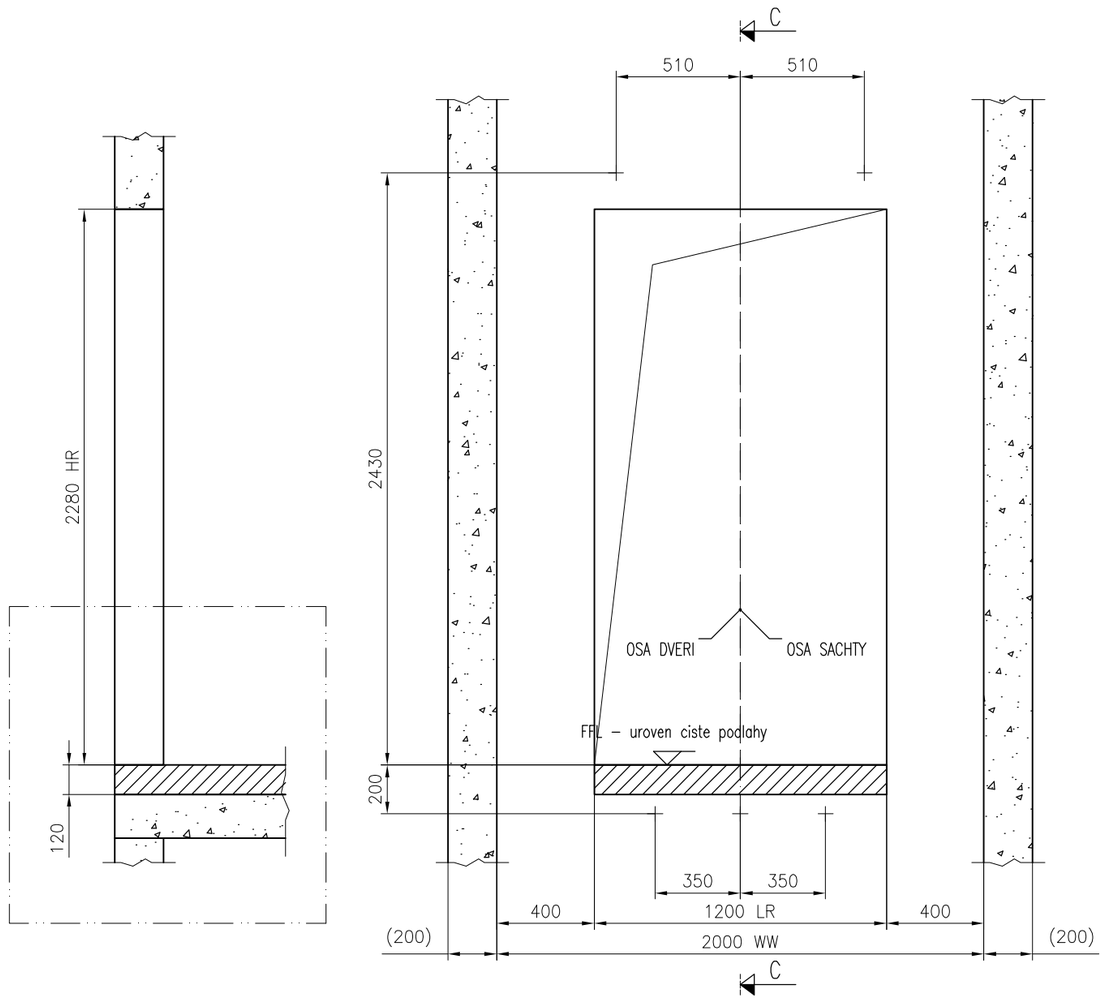

STAVEBNI OTVORY
POHLED ZE SACHTY
Podlazi: 1; Strana A

Meritko 1:25

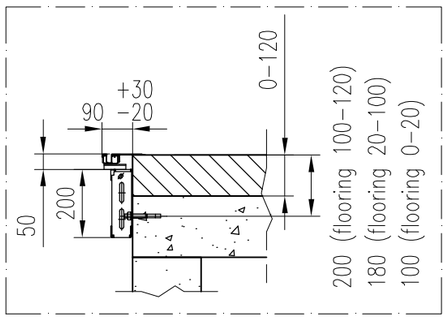

KONE a.s. Evropská 423/178 160 00 Praha 6 – Vokovice	Nazev projektu MŠ Záhorského 886/4, Praha 5		
	Adresa umisteni vytahu osobní výtah		
	Nazev vykresu VYKRES PRO STAVBU		
	Cislo vytahu osobní výtah		
Cislo zakazky T-0001548713	Cislo vykresu T-0001548713-010-B-3-1	Zmena –	Strana 3 (4)

© KONE Corporation

A3

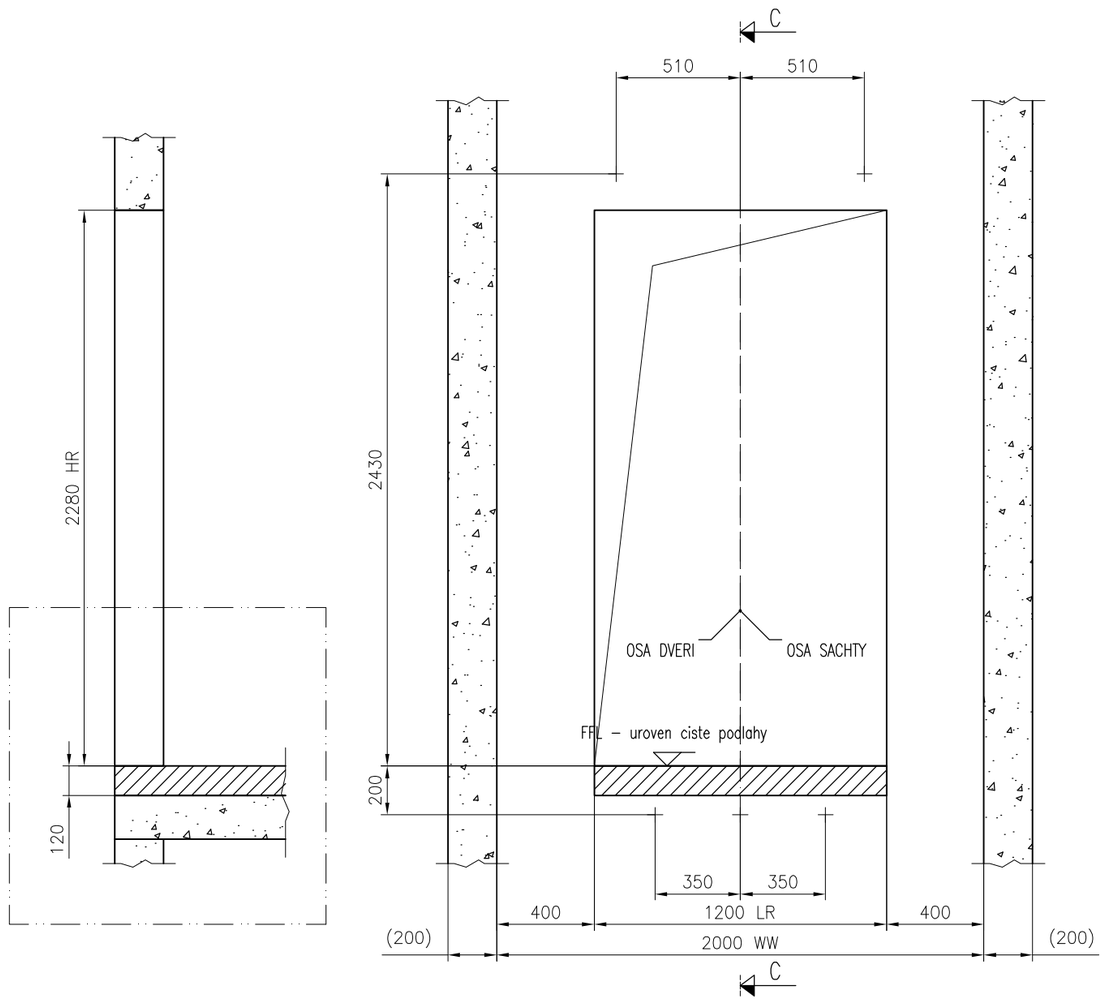

STAVEBNI OTVORY
POHLED ZE SACHTY
Podlazi: 2; Strana A

Meritko 1:25

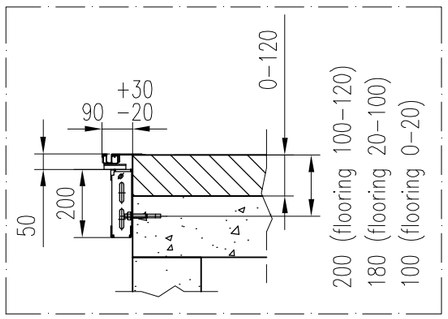

KONE a.s. Evropská 423/178 160 00 Praha 6 – Vokovice	Nazev projektu MŠ Záhorského 886/4, Praha 5		
	Adresa umisteni vytahu osobní výtah		
	Nazev vykresu VYKRES PRO STAVBU		
	Cislo vytahu osobní výtah		
Cislo zakazky T-0001548713	Cislo vykresu T-0001548713-010-B-3-2	Zmena –	Strana 4 (4)

© KONE Corporation

A3

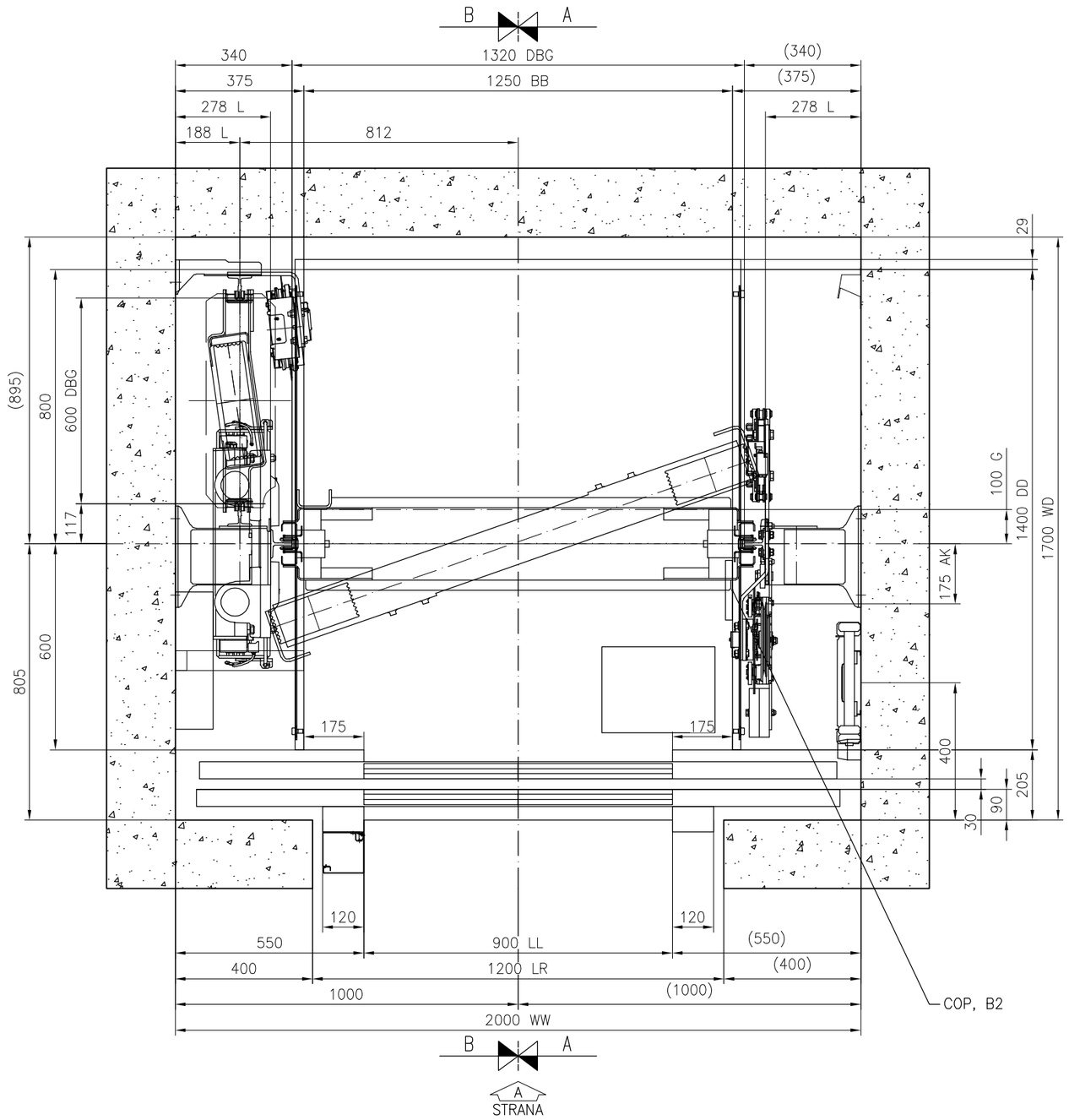

PUDORYS KLECE A SACHTY

Meritko 1:15

HLAVNI TECHNICKA SPECIFIKACE				
VYTAHU:	T-0001548713			
Bezpecnostni predpis	EN81-20			
Typ vytahu KONE	PW09/10-19			
Trida vytahu	Osobní			
Nosnost	680 kg			
Pocet osob	9			
Rychlost	1 m/s			
Pocet stanic/nastupist	2/2			
Zdvih	2815 mm			

KONE a.s.
Evropská 423/178
160 00 Praha 6 - Vokovice

Nazev projektu: MŠ Záhorského 886/4, Praha 5

Adresa umisteni vytahu: osobní výtah

Nazev vykresu: VYKRES PRO MONTAZ VYTAHU

Cislo vytahu: osobní výtah

Cislo zakazky	Cislo vykresu	Zmena	Strana
T-0001548713	T-0001548713-010-I-1-1	–	1 (5)

© KONE Corporation

A3

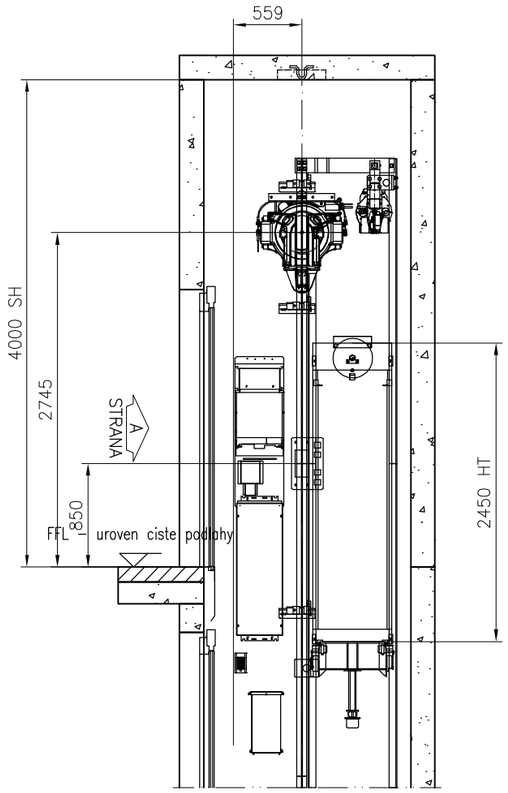

REZ A–A
Meritko 1:50

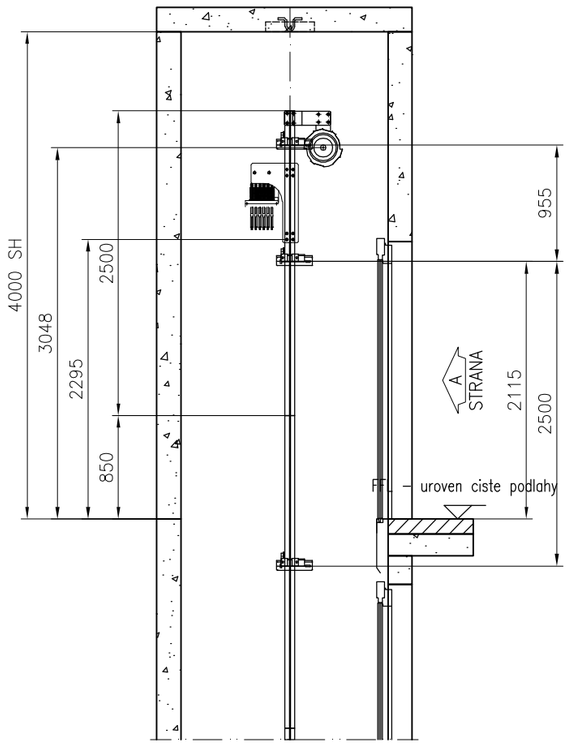

REZ B–B
Meritko 1:50

POZNAMKA PRO INSTALACI
POMER VYVAZENI KABINY: 303±12.5 kg/44.5%

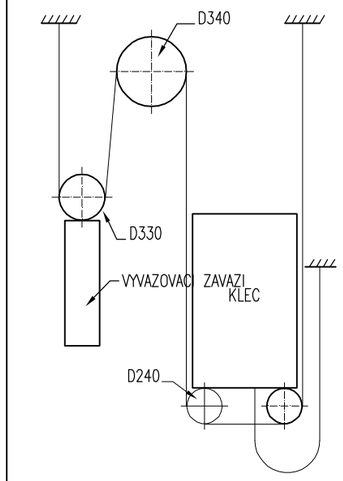

LANOVANI CSW : 2:1

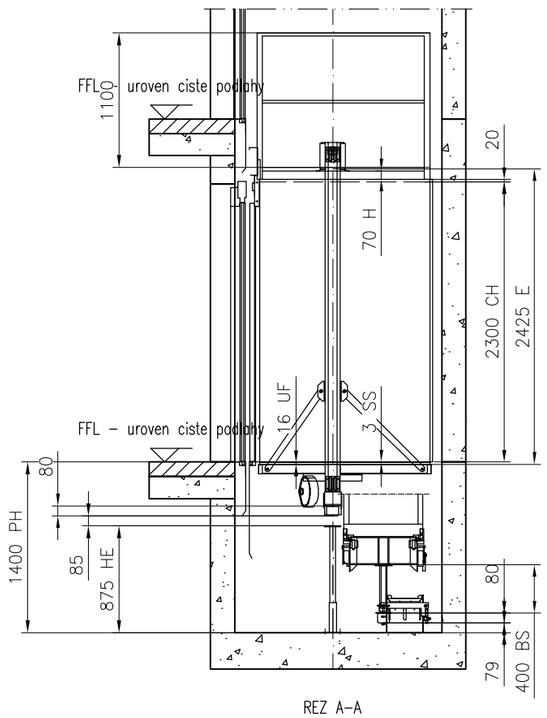

REZ A–A
Meritko 1:50

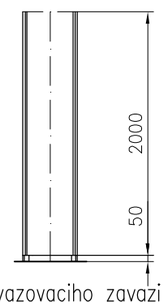

Kryt vyvazovaciho zavazi

KONE a.s.
Evropská 423/178
160 00 Praha 6 – Vokovice

Nazev projektu	MŠ Záhorského 886/4, Praha 5
Adresa umisteni vytahu	osobní výtah
Nazev vykresu	VYKRES PRO MONTAZ VYTAHU
Cislo vytahu	osobní výtah

Cislo zakazky	Cislo vykresu	Zmena	Strana
T–0001548713	T–0001548713–010–I–1–2	–	2 (5)

© KONE Corporation

A3

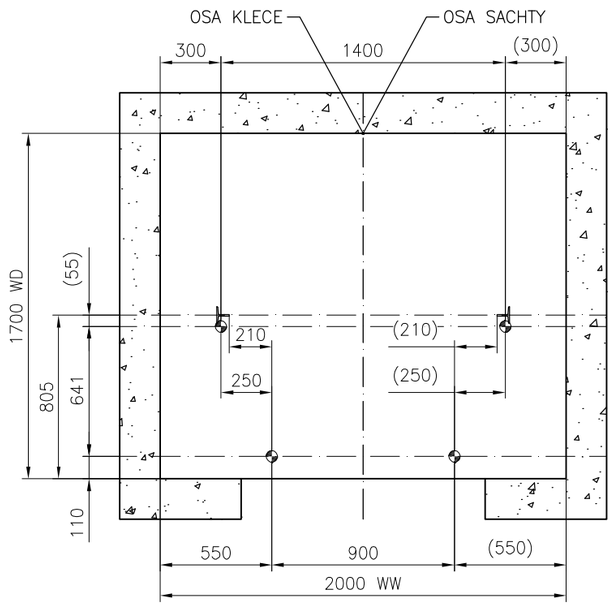

A
STRANA

ROZMERENI PRED ZACATKEM MONTAZE, DRAT
Meritko 1:30

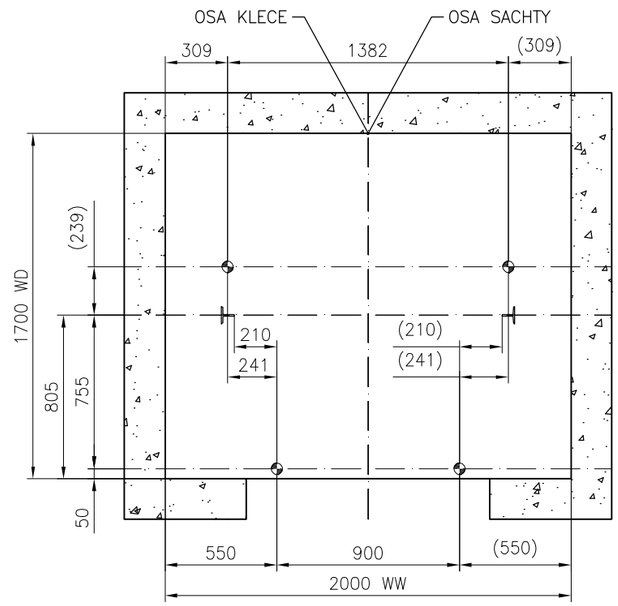

A
STRANA

ROZMERENI PRED ZACATKEM MONTAZE, LASER
Meritko 1:30

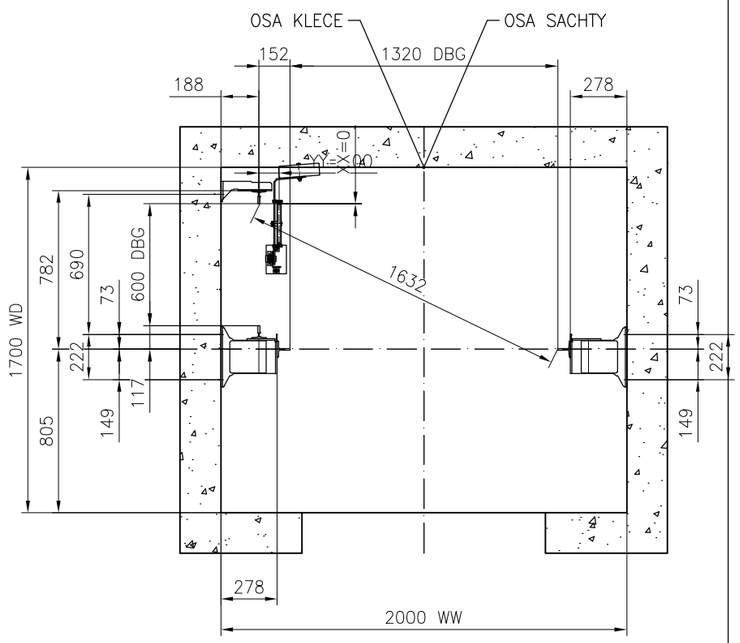

A
STRANA

VODITKA
Meritko 1:30

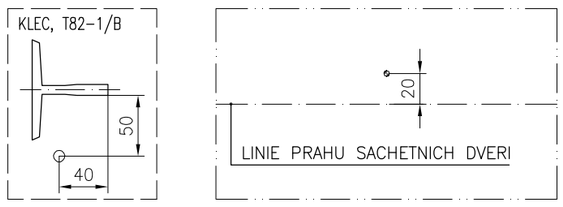

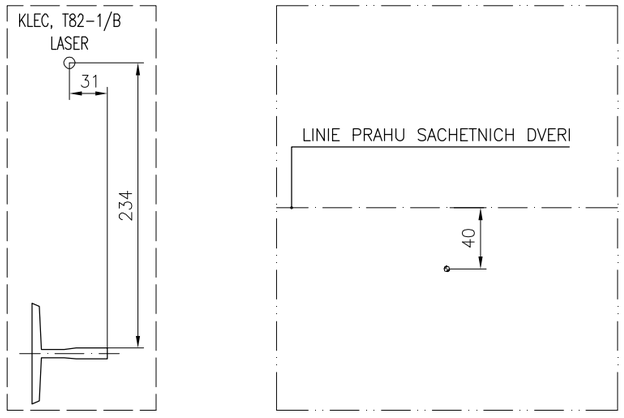

KONE a.s.
Evropská 423/178
160 00 Praha 6 – Vokovice

Nazev projektu	MŠ Záhorského 886/4, Praha 5
Adresa umisteni vytahu	osobní výtah
Nazev vykresu	VYKRES PRO MONTAZ VYTAHU
Cislo vytahu	osobní výtah

Cislo zakazky	Cislo vykresu	Zmena	Strana
T-0001548713	T-0001548713-010-I-2-1	–	3 (5)

© KONE Corporation

A3

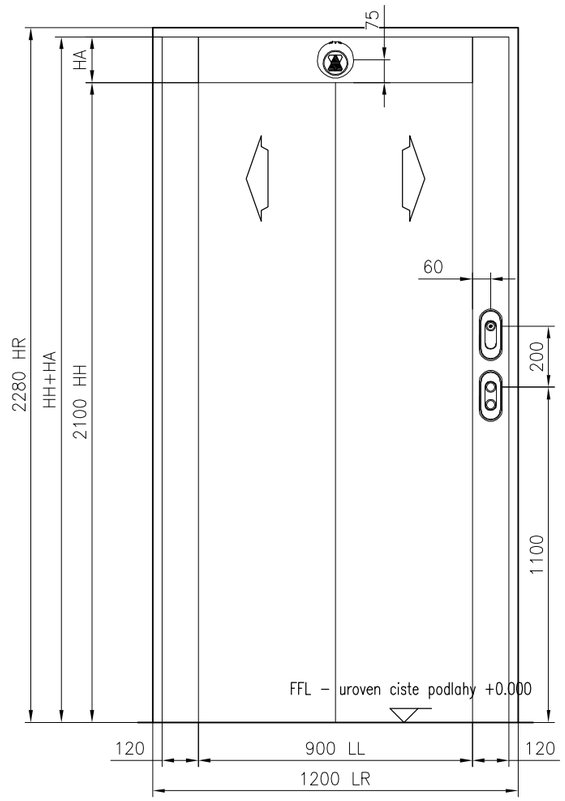

VSTUP
Podlazi: 1; Strana A
Meritko 1:20

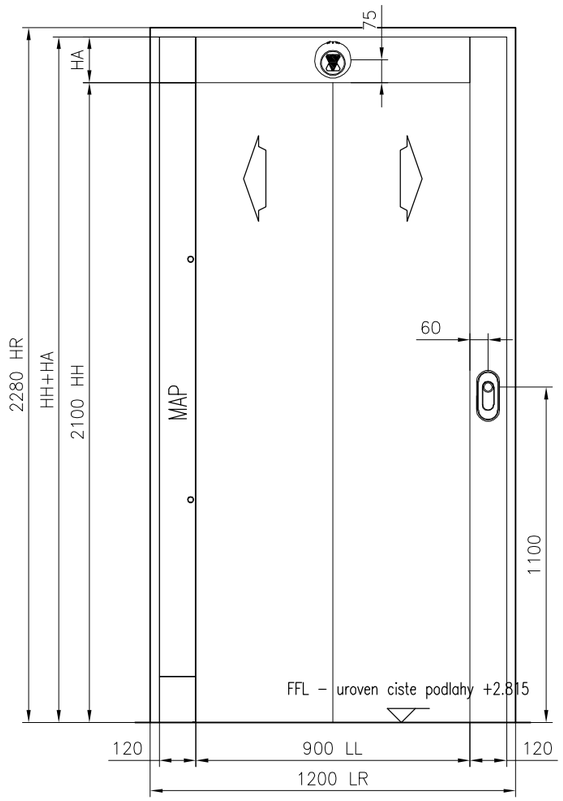

VSTUP
Podlazi: 2; Strana A
Meritko 1:20

	HA	HH+HA
Podlazi: 1, Strana A	150	2250
Podlazi: 2, Strana A	150	2250

NASTUPISTE	PRIVOLAVAC	SIGNALIZACE
HORNI (2)		
HLAVNI STANICE (Podlazi: 1, Strana A)		

SIGNALIZACE V NASTUPISTI

KONE a.s.
Evropská 423/178
160 00 Praha 6 – Vokovice

Nazev projektu	MŠ Záhorského 886/4, Praha 5
Adresa umisteni vytahu	osobní výtah
Nazev vykresu	VYKRES PRO MONTAZ VYTAHU
Cislo vytahu	osobní výtah

Cislo zakazky	Cislo vykresu	Zmena	Strana
T-0001548713	T-0001548713-010-I-3-1	–	4 (5)

© KONE Corporation

A3

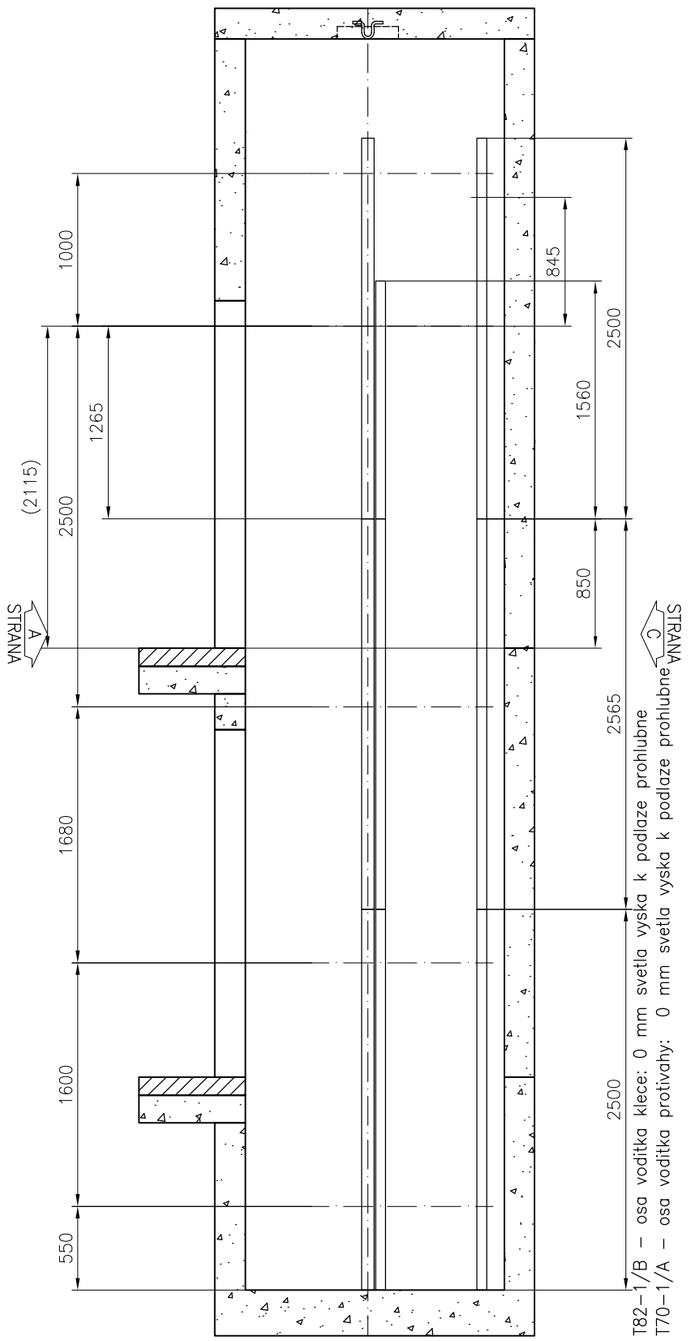

REZ A-A
HMOZDINY A
VODITKO ROZMISTENI
Meritko 1:40

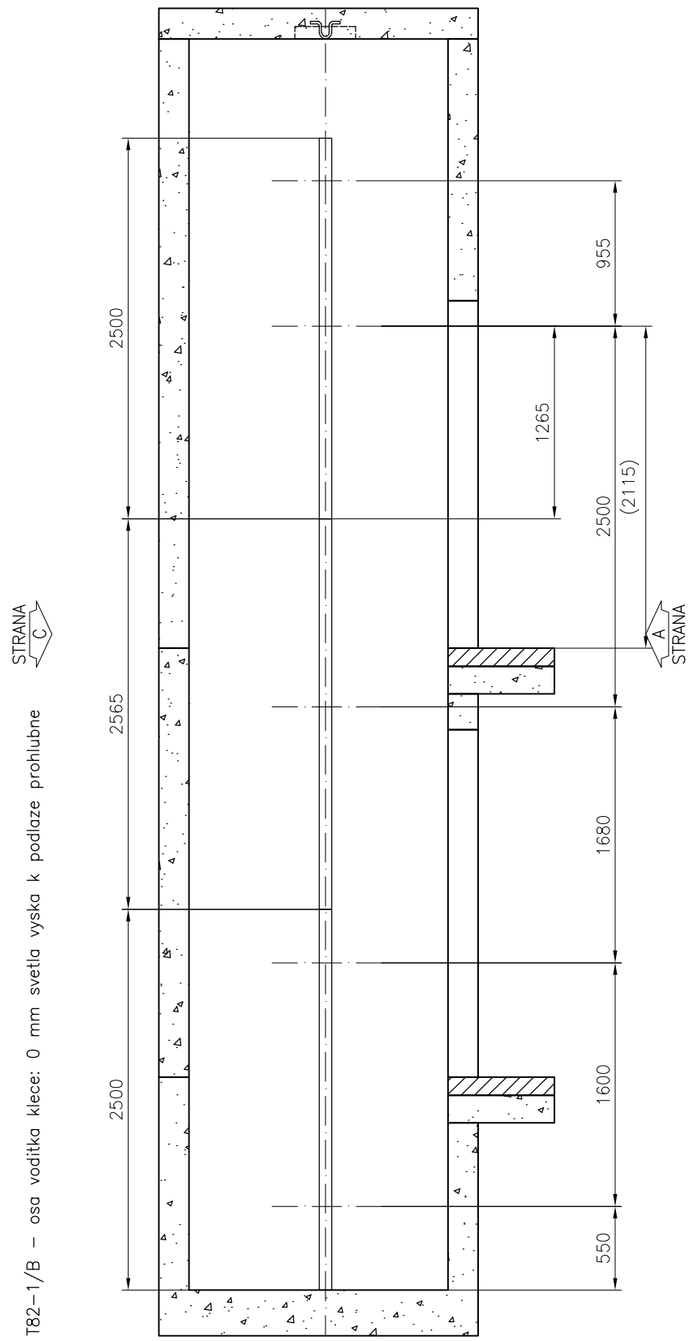

REZ B-B
HMOZDINY A
VODITKO ROZMISTENI
Meritko 1:40

© KONE Corporation

A3

KONE a.s.
Evropská 423/178
160 00 Praha 6 - Vokovice

Nazev projektu	MŠ Záhorského 886/4, Praha 5
Adresa umisteni vytahu	osobní výtah
Nazev vykresu	VYKRES PRO MONTAZ VYTAHU
Cislo vytahu	osobní výtah

Cislo zakazky	Cislo vykresu	Zmena	Strana
T-0001548713	T-0001548713-010-I-4-1	-	5 (5)

PREJEZD KABINY	: 85 mm
STLACENI NARAZNIKU KABINY	: 72 mm
CELKEM	: 157 mm
NADSKOCENI KABINY	: 35 mm
PREJEZD VYVAZOVACIHO ZAVAZI	: 79 mm
STLACENI NARAZNIKU VYVAZOVACIHO ZAVAZI	: 66 mm
CELKEM	: 180 mm

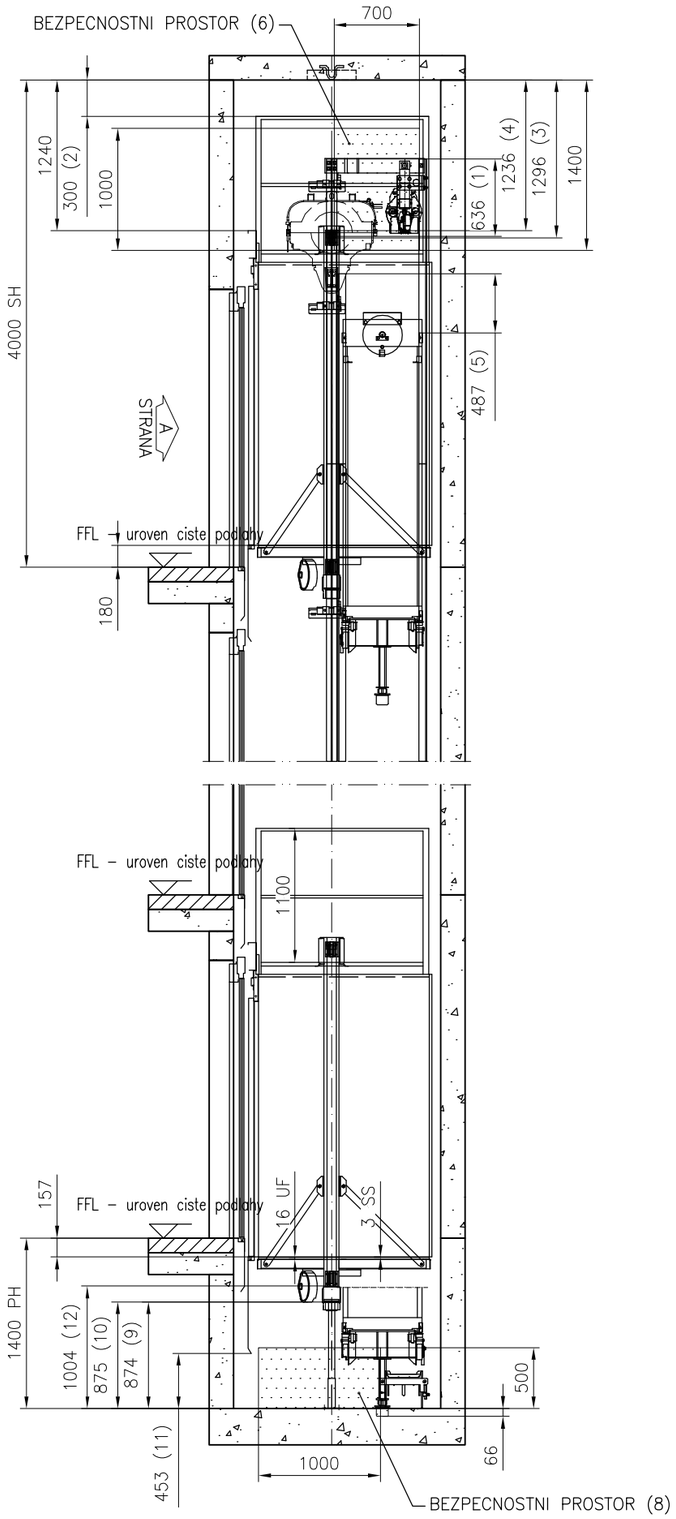

PIT AND TOP CLEARANCES SECTION A–A
Meritko 1:50

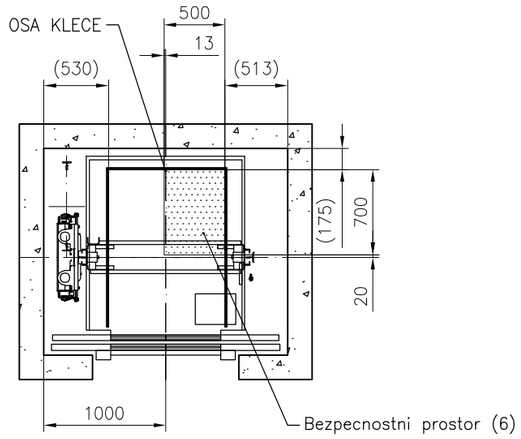

REFUGE SPACE ON CAR ROOF
Meritko 1:50

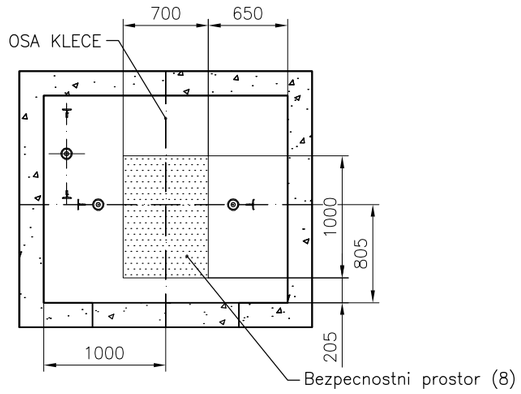

REFUGE SPACE IN PIT
Meritko 1:50

MAIN STANDARD:	COMPLEMENTARY STANDARDS:
EN81–20 Odchylky:	EN81–70,EN81–73 Odchylky:

Postup pro ES posouzeni shody

VELIKOST HORNIHO PREJEZDU & PROHLUBNE

re : PODLE NORMY

	ODSTAVEC EN81–20		SKUTECNY	MINIMUM EN81–20
Horni prejezd	1.	5.2.5.6.2	636	100
	2.	5.2.5.7.2 (c1)	300	300
	3.	5.2.5.7.2 (a)	1296	500
	4.	5.2.5.7.2 (b)	1236	100
	5.	5.2.5.6.2	487	100
	6.	5.2.5.7.1		Bezpecnostni prostor 0.5x0.7x1.0m
	7.			
Sachetni prohluber	8.	5.2.5.8.1		Bezpecnostni prostor 0.7x1.0x0.5m
	9.	5.2.5.8.2 (a)	874	500
	10.	5.2.5.8.2 (a)	875	500
	11.	5.2.5.8.2 (a1)	453	100
	12.	5.2.5.8.2 (a2)	1004	100

KONE a.s.
Evropská 423/178
160 00 Praha 6 – Vokovice

Nazev projektu
MŠ Záhorského 886/4, Praha 5

Adresa umisteni vytahu
osobní výtah

Nazev vykresu
VYKRES PRO POSOUZENI SHODY

Cislo vytahu
osobní výtah

Cislo zakazky	Cislo vykresu	Zmena	Strana
T–0001548713	T–0001548713–010–A–1–1	–	1 (1)

© KONE Corporation

A3