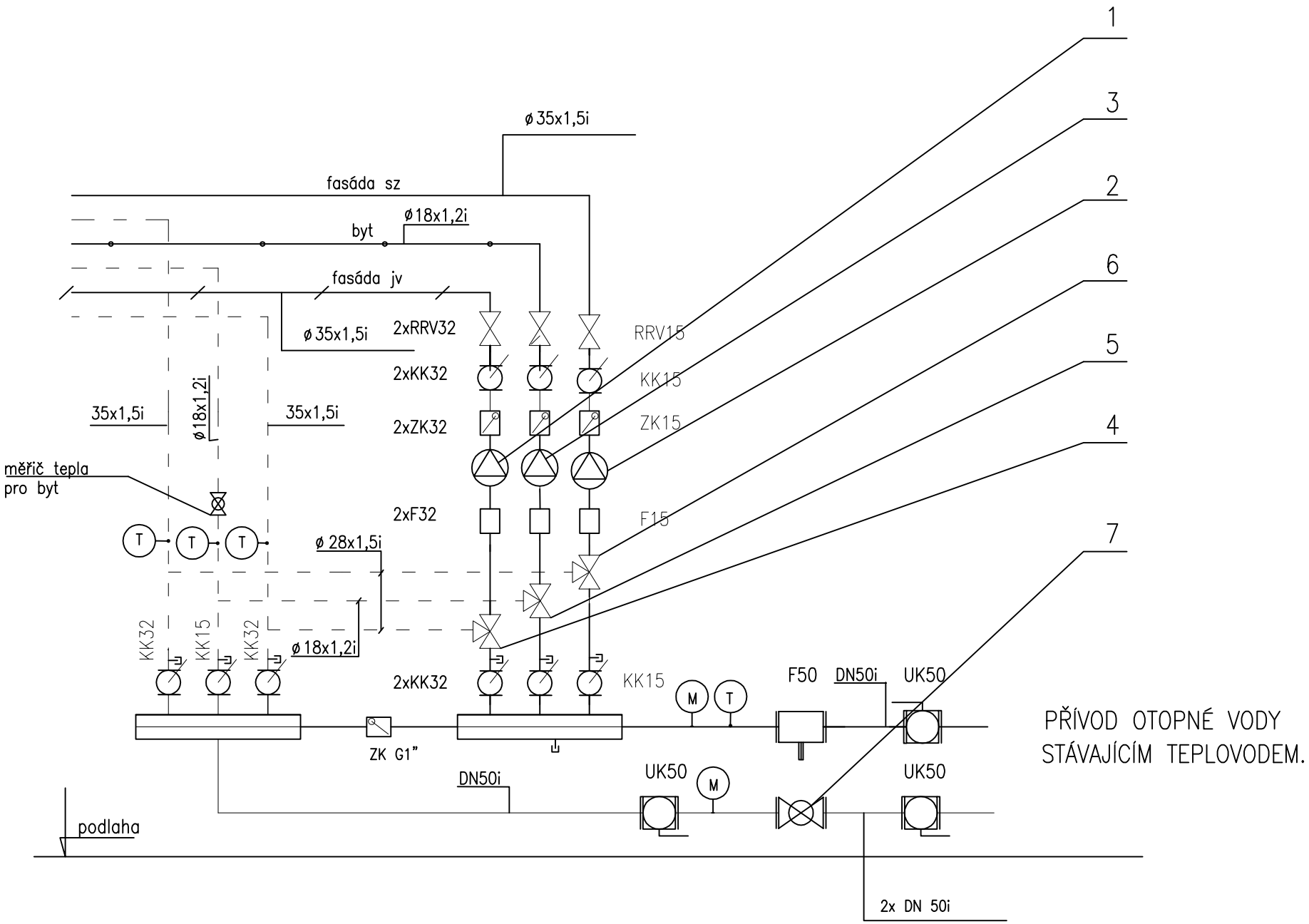

PŘÍVOD OTOPNÉ VODY
STÁVAJÍCÍM TEPLOVODEM.

PŘEDÁVACÍ STANICE TEPLA TLAKOVĚ ZÁVISLÁ

TEPELNÁ ZTRÁTA OBJEKTU Q=58KW

VENKOVNÍ VÝPOČTOVÁ TEPLOTA −12°C

TEPLOTNÍ SPÁD VYTÁPĚNÍ 75/55°C

TLAKOVÝ STUPEŇ PN6

UK UZAVÍRACÍ KLAPKA PŘÍRUBOVÁ

F FILTR PŘÍRUBOVÝ

KK KULOVÝ KOHOUT

ZK ZPĚTNÁ KLAPKA

F FILTR

RRV RUČNÍ REGULAČNÍ VENTIL

−12°C

1 TEPLOVODNÍ OBĚHOVÉ ČERPADLO GRUNDFOS APLHA2 25−60

2 TEPLOVODNÍ OBĚHOVÉ ČERPADLO GRUNDFOS APLHA2 25−60

3 TEPLOVODNÍ OBĚHOVÉ ČERPADLO GRUNDFOS ALPHA2 15−40

4 TKOJCESTNÁ SMĚŠOVACÍ KLAPKA S POHONEM DN20 DODÁVKA MaR

5 TROJCESTNÁ SMĚŠOVACÍ KLAPKA S POHONEM DN15 DOD8VKA MaR

6 TROJCESTNÁ SMĚŠOVACÍ KLAPKA S POHONEM DN20 DOD8VKA MaR

7 MĚŘIČ TEPLA /VODOMĚR/ STÁVAJÍCÍ

anitas projekční atelier — ANITAS s.r.o., Turnovská 21, 295 01 Mnichovo Hradiště, IČO: 00063631, tel./fax : 326 774 215, e-mail: anitas@anitas.cz	HIP: Ing. Lukáš Fridrich	
	ODPOVĚDNÝ PROJEKTANT: Ing. Lukáš Fridrich	
STAVBA: Rekonstrukce č.p.886/4 ul. Záhorského, Praha 5	PROJEKTANT: Pavel Dytrych	
	ČÍSLO ZAKÁZKY: -	STUPEŇ DOKUMENTACE: DZS
INVESTOR: Městská část Praha 5, náměstí 14. října 4, 150 22 Praha 5, IČO: 00063631	MĚŘÍTKO	POČET FORMÁTŮ A4: 2
PŘÍLOHA: PS TEPLA SCHEMA VYTÁPĚNÍ	DÍL (PROFESE): D1.4	DATUM: 10/2016
	Č. PŘÍLOHY: T-2 / REVIZE: 00	ČÍSLO KOPIE