Č. POZICE	POPIS POLOŽKY	M.J.	MNOŽSTVÍ
5.01	Malý plastový odvodní ventilátor, axiální Dopravované množství vzduchu - 100m3/h, výkon 20W, 230V, do potrubí d125mm, vestavěná zpětná klapka; nastavitelný doběh 1-30minut	kus	3
5.02	Kruhové potrubí - Flexi, laminátová hadice DN125, včetně tvarovek	m	5
5.03	Výfuková hlavice, pozinkovaný plech, bez povrchové úpravy, pro potrubí Ø125	kus	1

Č. POZICE	POPIS POLOŽKY	M.J.	MNOŽSTVÍ
6.01	Diagonální ventilátor do kruhového potrubí, plastový, ventilátor d160, max. dopravované množství vzduchu - 400m3/h, výkon 44-50W, 230V, 0,45 - 0,50A; nastavitelný doběh 1-30minut	soubor	1
6.02	Tlumič hluku pro kruhové potrubí, plášť z AL flexibilní hadice, DN160/délka 600mm	kus	1
6.03	Kruhový plastový ventil, univerzální pro přívod a odvod vzduchu - Ø100 včetně instalační zděře	kus	9
6.04	Kruhové potrubí - Flexi, laminátová hadice DN100 a DN160, včetně tvarovek	m	10
6.05	Plastová větrací mřížka, sítka proti hmyzu, plastová bílá, pro potrubí Ø160	kus	1

Č. POZICE	POPIS POLOŽKY	M.J.	MNOŽSTVÍ
3.01	Diagonální ventilátor do kruhového potrubí, plastový, ventilátor d160, max. dopravované množství vzduchu - 400m3/h, výkon 44-50W, 230V, 0,45 - 0,50A; nastavitelný doběh 1-30minut	soubor	1
3.02	Tlumič hluku pro kruhové potrubí, plášť z AL flexibilní hadice, DN160/délka 600mm	kus	1
3.03	Kruhový plastový ventil, univerzální pro přívod a odvod vzduchu - Ø100 a Ø125 včetně instalační zděře	kus	5
3.04	Kruhové potrubí - Flexi, laminátová hadice DN100 a DN160, včetně tvarovek	m	20
3.05	Výfuková hlavice, pozinkovaný plech, bez povrchové úpravy, pro potrubí Ø160	kus	1

Č. POZICE	POPIS POLOŽKY	M.J.	MNOŽSTVÍ
9.01	Malý plastový odvodní ventilátor, axiální Dopravované množství vzduchu - 100m3/h, výkon 20W, 230V, do potrubí d125mm, vestavěná zpětná klapka; nastavitelný doběh 1-30minut	kus	2
9.02	Kruhové potrubí - Flexi, laminátová hadice DN125, včetně tvarovek	m	3
9.03	Výfuková hlavice, pozinkovaný plech, bez povrchové úpravy, pro potrubí Ø125	kus	1

Č. POZICE	POPIS POLOŽKY	M.J.	MNOŽSTVÍ
7.01	Diagonální ventilátor do kruhového potrubí, plastový, ventilátor d160, max. dopravované množství vzduchu - 400m3/h, výkon 44-50W, 230V, 0,45 - 0,50A; nastavitelný doběh 1-30minut	soubor	1
7.02	Tlumič hluku pro kruhové potrubí, plášť z AL flexibilní hadice, DN160/délka 600mm	kus	1
7.03	Kruhový plastový ventil, univerzální pro přívod a odvod vzduchu - Ø100 včetně instalační zděře	kus	9
7.04	Kruhové potrubí - Flexi, laminátová hadice DN100 a DN160, včetně tvarovek	m	10
7.05	Plastová větrací mřížka, sítka proti hmyzu, plastová bílá, pro potrubí Ø160	kus	1

Č. POZICE	POPIS POLOŽKY	M.J.	MNOŽSTVÍ
8.01	Malý plastový odvodní ventilátor, axiální Dopravované množství vzduchu - 100m3/h, výkon 20W, 230V, do potrubí d125mm, vestavěná zpětná klapka; nastavitelný doběh 1-30minut	kus	3
8.02	Kruhové potrubí - Flexi, laminátová hadice DN125, včetně tvarovek	m	5
8.03	Výfuková hlavice, pozinkovaný plech, bez povrchové úpravy, pro potrubí Ø125	kus	1

V5_2NP_VWC1

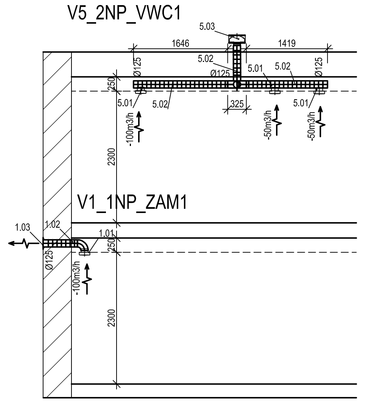

V6_2NP_VWC2

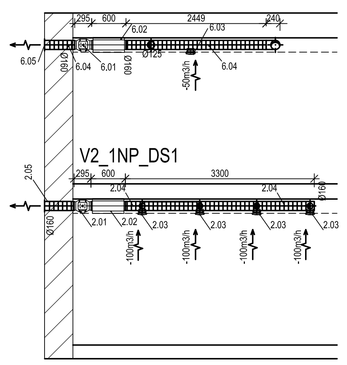

V3_1NP_DS2

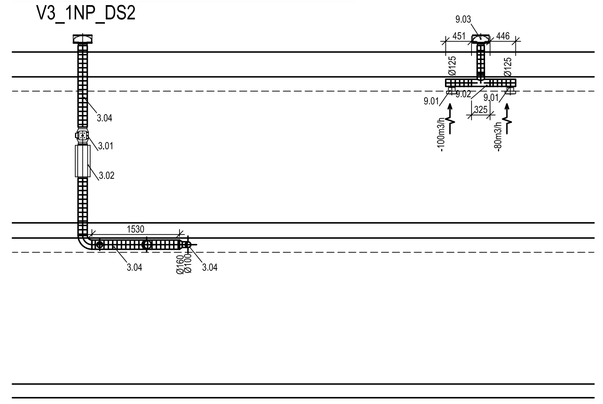

V7_2NP_VWC3

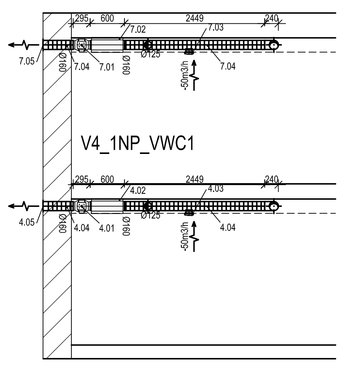

V8_2NP_VWC4

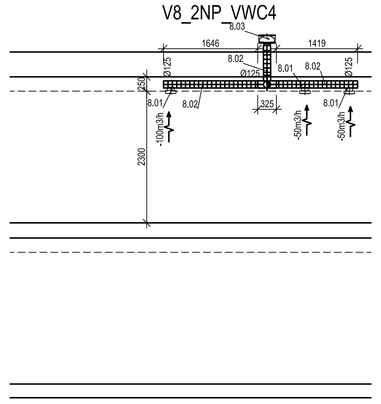

Č. POZICE	POPIS POLOŽKY	M.J.	MNOŽSTVÍ
1.01	Malý plastový odvodní ventilátor, axiální Dopravované množství vzduchu - 100m3/h, výkon 20W, 230V, do potrubí d125mm, vestavěná zpětná klapka; nastavitelný doběh 1-30minut	kus	1
1.02	Kruhové potrubí - Flexi, laminátová hadice DN125, včetně tvarovek	m	2
1.03	Plastová větrací mřížka, sítka proti hmyzu, plastová bílá, pro potrubí Ø125	kus	1

Č. POZICE	POPIS POLOŽKY	M.J.	MNOŽSTVÍ
2.01	Diagonální ventilátor do kruhového potrubí, plastový, ventilátor d160, max. dopravované množství vzduchu - 400m3/h, výkon 44-50W, 230V, 0,45 - 0,50A; nastavitelný doběh 1-30minut	soubor	1
2.02	Tlumič hluku pro kruhové potrubí, plášť z AL flexibilní hadice, DN160/délka 600mm	kus	1
2.03	Kruhový plastový ventil, univerzální pro přívod a odvod vzduchu - Ø100 včetně instalační zděře	kus	4
2.04	Kruhové potrubí - Flexi, laminátová hadice DN100, DN125 a DN160, včetně tvarovek	m	20
2.05	Plastová větrací mřížka, sítka proti hmyzu, plastová bílá, pro potrubí Ø160	kus	1

Č. POZICE	POPIS POLOŽKY	M.J.	MNOŽSTVÍ
4.01	Diagonální ventilátor do kruhového potrubí, plastový, ventilátor d160, max. dopravované množství vzduchu - 400m3/h, výkon 44-50W, 230V, 0,45 - 0,50A; nastavitelný doběh 1-30minut	soubor	1
4.02	Tlumič hluku pro kruhové potrubí, plášť z AL flexibilní hadice, DN160/délka 600mm	kus	1
4.03	Kruhový plastový ventil, univerzální pro přívod a odvod vzduchu - Ø100 včetně instalační zděře	kus	9
4.04	Kruhové potrubí - Flexi, laminátová hadice DN100 a DN160, včetně tvarovek	m	10
4.05	Plastová větrací mřížka, sítka proti hmyzu, plastová bílá, pro potrubí Ø160	kus	1

POZNÁMKA:

Větrání WC: Podtlakové větrání hygienického zázemí -> odtahové ventilátory. Přívod vzduchu do řešených prostor bude řešen dvéřními mřížkami.
Odvětrání GASTRO technologie: návrh a dodávka GASTRO
Ostatní prostory: Přirozené větrání okny

SPECIFIKACE VIZ. VÝKRES D1.4.2.03

LEGENDA ČAR:

Vzduchovod (Laminátová Flexi hadice)

anitas projekční atelier
ANITAS s.r.o.
Turnovská 21, 295 01 Mnichovo Hradiště
IČO: 00063631
tel./fax : 326 774 215
e-mail: anitas@anitas.cz

HIP	Ing. Lukáš Fišárek
ODPOVĚDNÝ PROJEKTANT	Ing. Lukáš Fišárek
PROJEKTANT	Ondřej Hyhlík
STAVBA: Rekonstrukce č.p.886/4 ul. Záhorského, Praha 5	
ČÍSLO ZAKÁZKY: -	STUPEŇ DOKUMENTACE: DPS
INVESTOR: Městská část Praha 5, náměstí 14. října 4, 150 22 Praha 5, IČO: 00063631	MĚŘÍTKO: 1:50
	POČET FORMÁTŮ A4: 12
PŘÍLOHA: D1.4.2 - VZDUCHOTECHNIKA DOPLŇUJÍCÍ ŘEZY	DÍL (PROFESE): D1.4. VZT
	DATUM: 10/2016
Č. PŘÍLOHY / REVIZE: D1.4.2.03	ČÍSLO KOPIE: 00