anitas projekční atelier	ANITAS s.r.o. Turnovská 21, 295 01 Mnichovo Hradiště IČO: 00063631 tel./fax : 326 774 215 e-mail: anitas@anitas.cz	HIP Ing. Lukáš Fridrich	
		ODPOVĚDNÝ PROJEKTANT Ing. Lukáš Fridrich	
Rekonstrukce č.p.886/4 ul. Záhorského, Praha 5		PROJEKTANT	
		ČÍSLO ZAKÁZKY -	STUPEŇ DOKUMENTACE DPS
INVESTOR Městská část Praha 5, náměstí 14. října 4, 150 22 Praha 5, IČO: 00063631		MĚŘÍTKO -	POČET FORMÁTŮ A4 1
PŘÍLOHA VYBRANÉ KUSY NÁBYTKU SO1		DÍL (PROFESE) ARS D1.1.1	DATUM 11/2016
		Č. PŘÍLOHY 26 / REVIZE 00	ČÍSLO KOPIE

TABULKA VYBRANÝCH KUSŮ NÁBYTKU

OZNAČENÍ	OBJEKT	JEDNOTKA	MNOŽSTVÍ
SK01	**Záhorského 886/4 Praha**	ks	2

POPIS	MOBILIÁŘ NA ULOŽENÍ DĚTSKÝCH LŮŽEK
MATERIÁL	LAMINÁT 18, 12 mm, hrana ABS
BARVA	BÍLÁ
MÍSTNOST	1.04, 1.14
POZNÁMKA	

MOBILIÁŘ JE NAVRŽEN NA DĚTSKÉ MATRACE
O ROZMĚRU 140x60x10 cm
SKUTEČNÉ PROVEDENÍ MOBILIÁŘE BUDE V SOULADU
SE SKUTEČNÝMI SPACÍMI PRVKY

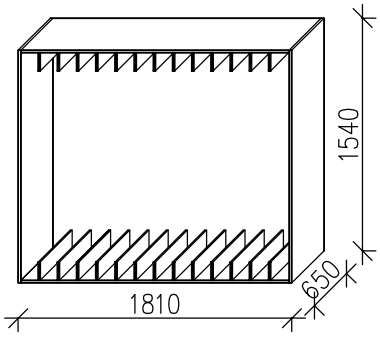

OZNAČENÍ	OBJEKT	JEDNOTKA	MNOŽSTVÍ
SK02	**Záhorského 886/4 Praha**	ks	3

POPIS	MOBILIÁŘ NA ULOŽENÍ DĚTSKÝCH LŮŽKOVIN
MATERIÁL	LAMINÁT 18 mm, hrana ABS
BARVA	BÍLÁ
MÍSTNOST	1.04, 1.14
POZNÁMKA	

SKUTEČNÉ PROVEDENÍ MOBILIÁŘE BUDE PROJEDNÁNO SE STAVEBNÍKEM
KTERÝ SPECIFIKUJE KONKRÉTNÍ POŽADAVKY NA ČLENĚNÍ SKŘÍNĚ

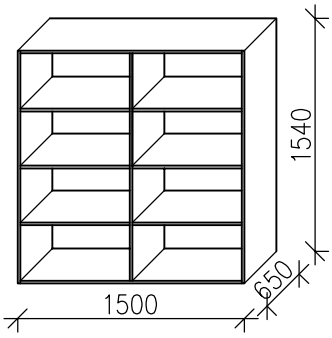

PŘED OBJEDNÁNÍM NEBO ZADÁNÍM VŠECH VÝROBKŮ DO VÝROBY DOJDE
K **PŘEMĚŘENÍ A PŘEPOČÍTÁNÍ** - PROVEDE DODAVATEL VÝŠE UVEDENÝCH VÝROBKŮ

TABULKA VYBRANÝCH KUSŮ NÁBYTKU

OZNAČENÍ	OBJEKT	JEDNOTKA	MNOŽSTVÍ
SK03	**Záhorského 886/4 Praha**	ks	POČET MÍST K UKLÁDÁNÍ VĚCÍ 21

POPIS	ŠATNÍ SESTAVA
MATERIÁL	LAMINÁT 18 mm, hrana ABS + OCELOVÉ ROŠTY
BARVA	DLE VOLBY INVESTORA
MÍSTNOST	1.02, 1.16
POZNÁMKA	

SKUTEČNÉ PROVEDENÍ MOBILIÁŘE BUDE V SOULADU
PŘESNÝMI ROZMĚRY NAMĚŘENÝMI NA STAVBĚ
PRAVDĚPODOBNĚ SE BUDE JEDNAT O NÁBYTEK NA MÍRU
HRANA SEDÁKU BUDE OLEPENA HRANOU ABS 2/2,5 MM

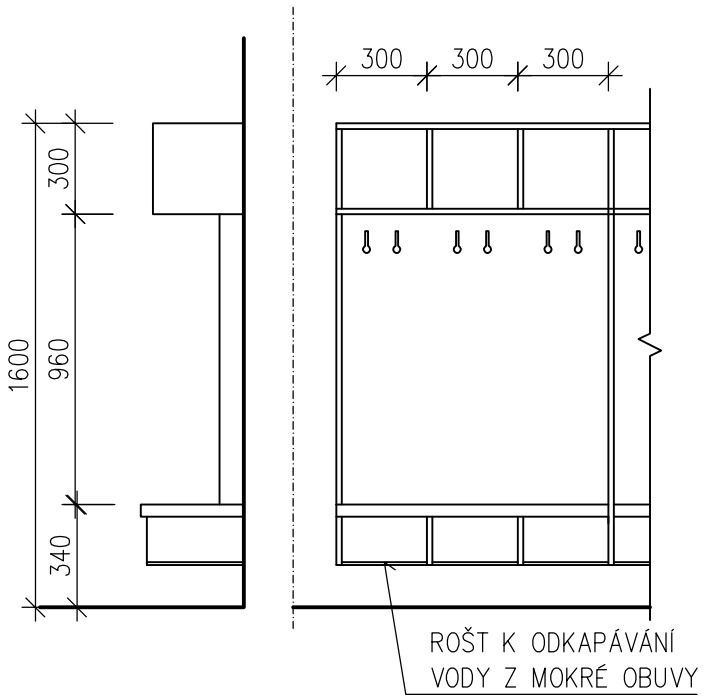

PŘED OBJEDNÁNÍM NEBO ZADÁNÍM VŠECH VÝROBKŮ DO VÝROBY DOJDE
K **PŘEMĚŘENÍ A PŘEPOČÍTÁNÍ** - PROVEDE DODAVATEL VÝŠE UVEDENÝCH VÝROBKŮ