anitas projekční atelier ANITAS s.r.o. Turnovská 21, 295 01 Mnichovo Hradiště IČO: 00063631 tel./fax : 326 774 215 e-mail: anitas@anitas.cz	HIP Ing. Lukáš Fridrich	
	ODPOVĚDNÝ PROJEKTANT Ing. Lukáš Fridrich	
STAVBA Rekonstrukce č.p.886/4 ul. Záhorského, Praha 5	PROJEKTANT Ing. Jaroslav Altera	
	ČÍSLO ZAKÁZKY -	STUPEŇ DOKUMENTACE DZS
INVESTOR Městská část Praha 5, náměstí 14. října 4, 150 22 Praha 5, IČO: 00063631	MĚŘÍTKO 1:50	POČET FORMÁTŮ A4 2
PŘÍLOHA ROZVADĚČ RMAR MaR	DÍL (PROFESE) D1.1.4h MaR	DATUM 09/2016
	Č. PŘÍLOHY 04 REVIZE 00	ČÍSLO KOPIE

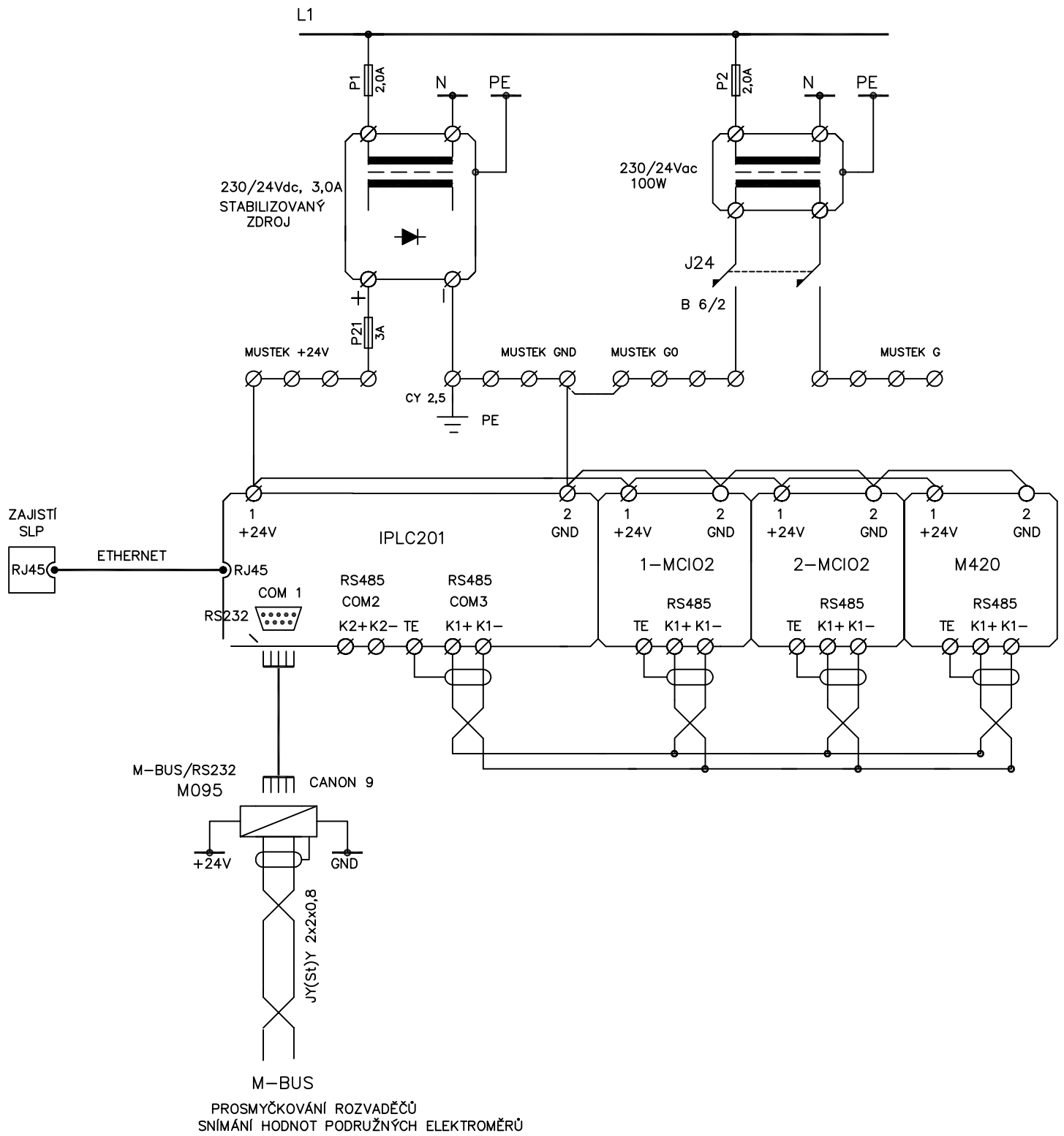

ČELNÍ DESKA

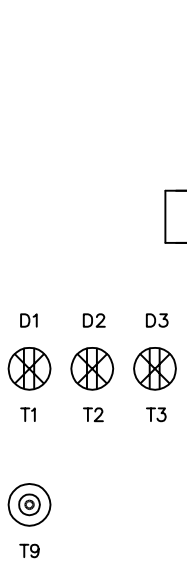

NÁSTĚNNÝ ROZVADĚČ RMVS :

WS 81240

rozměry : 800 x 1200 x 250 mm š/v/h

krytí : IP 54

vývody : horem

svorkovnice : nahoře

ochrana : automatickým odpojením od zdroje bezpečným napětím

Napájecí a řídící část

List č.1

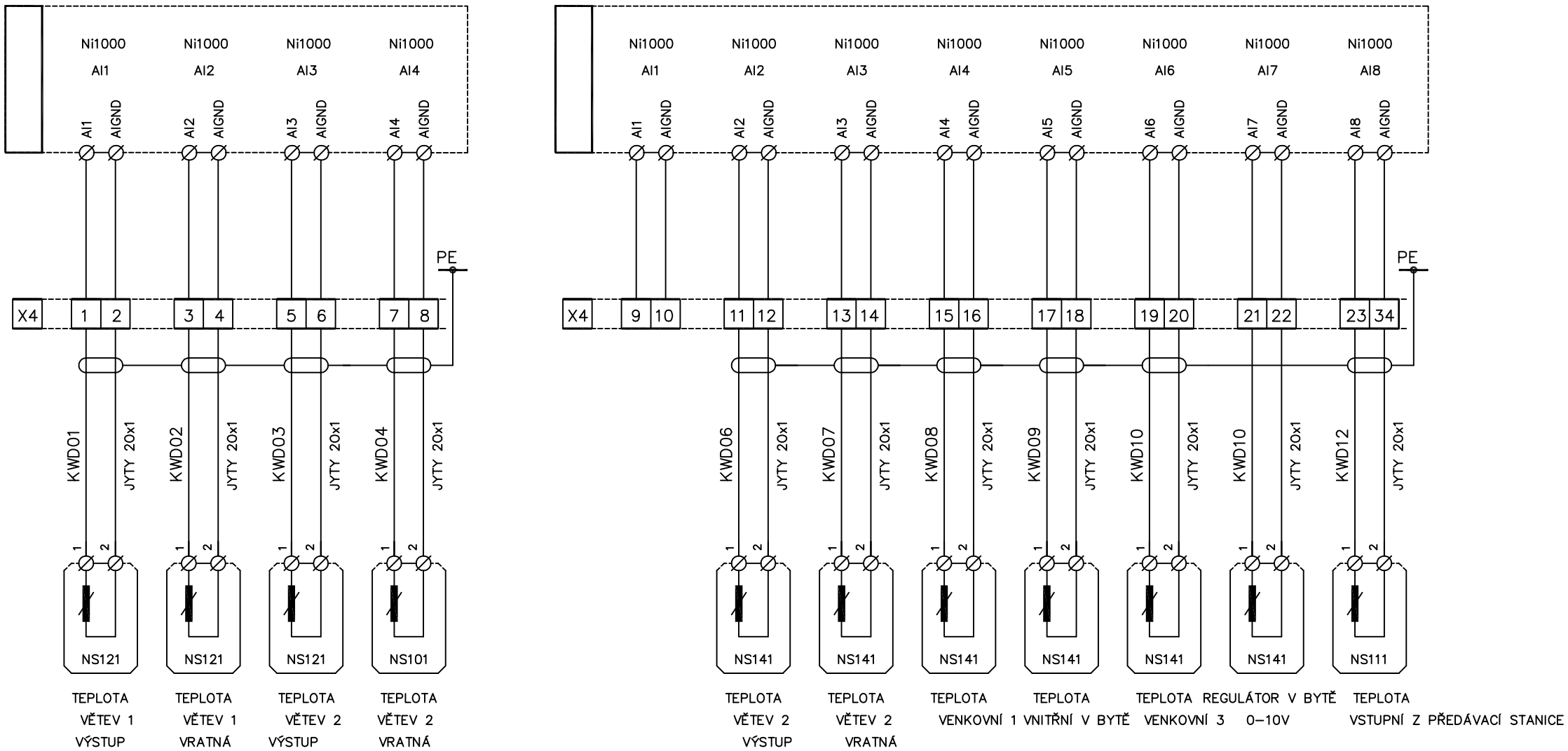

Modul AI - snímání teplot

List č.2

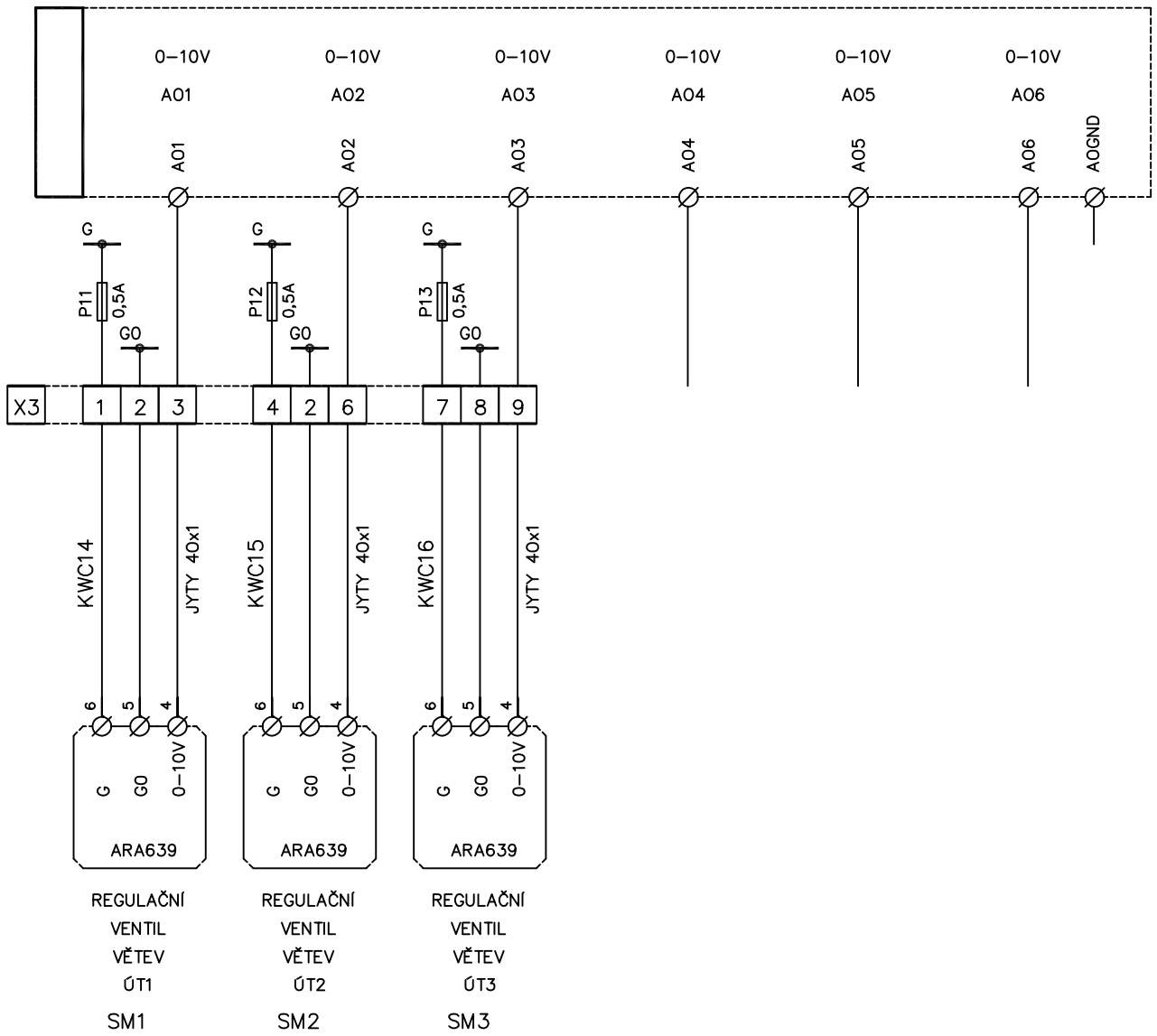

Modul AO - servopohony

List č.3

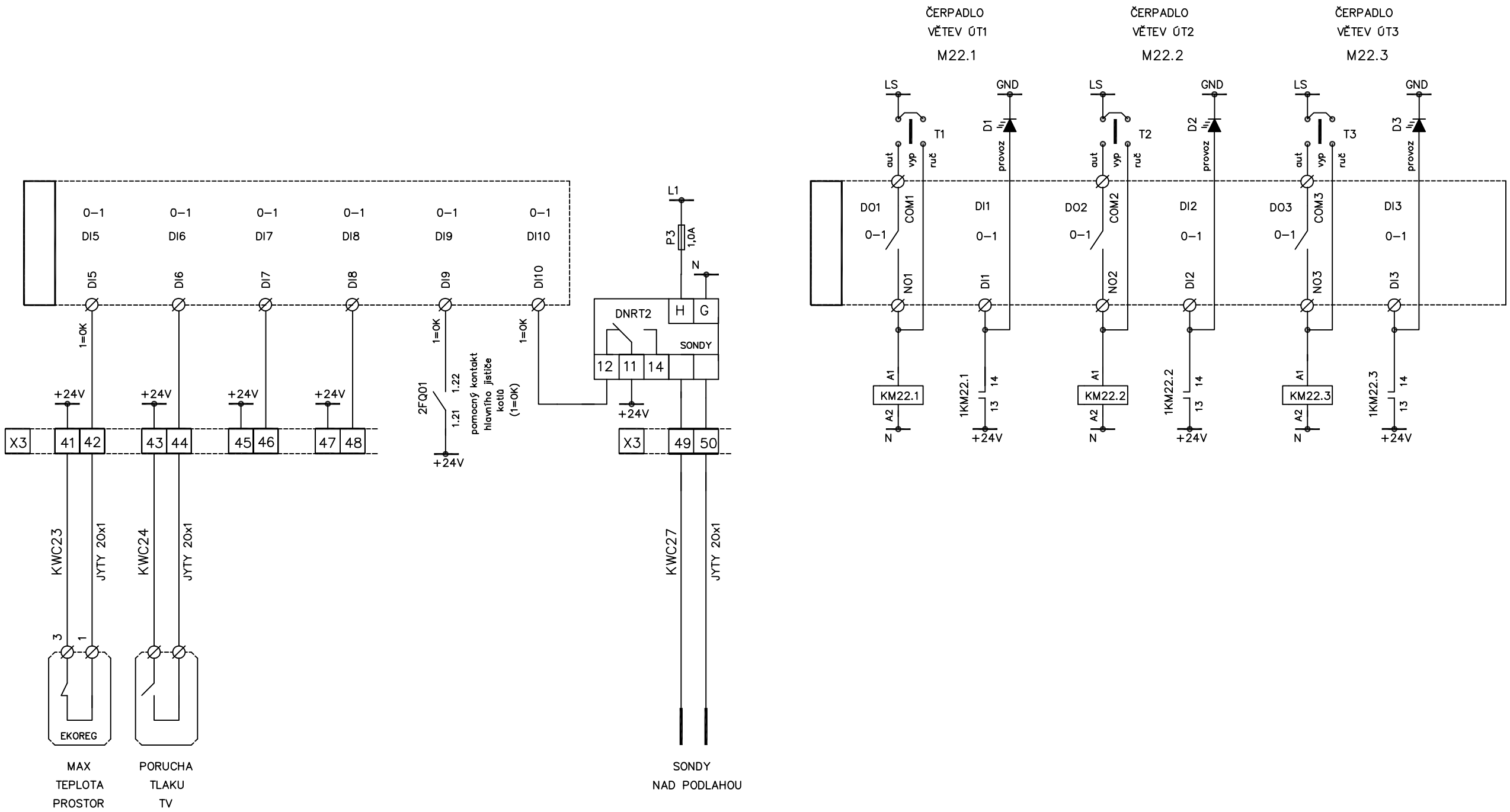

Modul DI/DO

List č.4

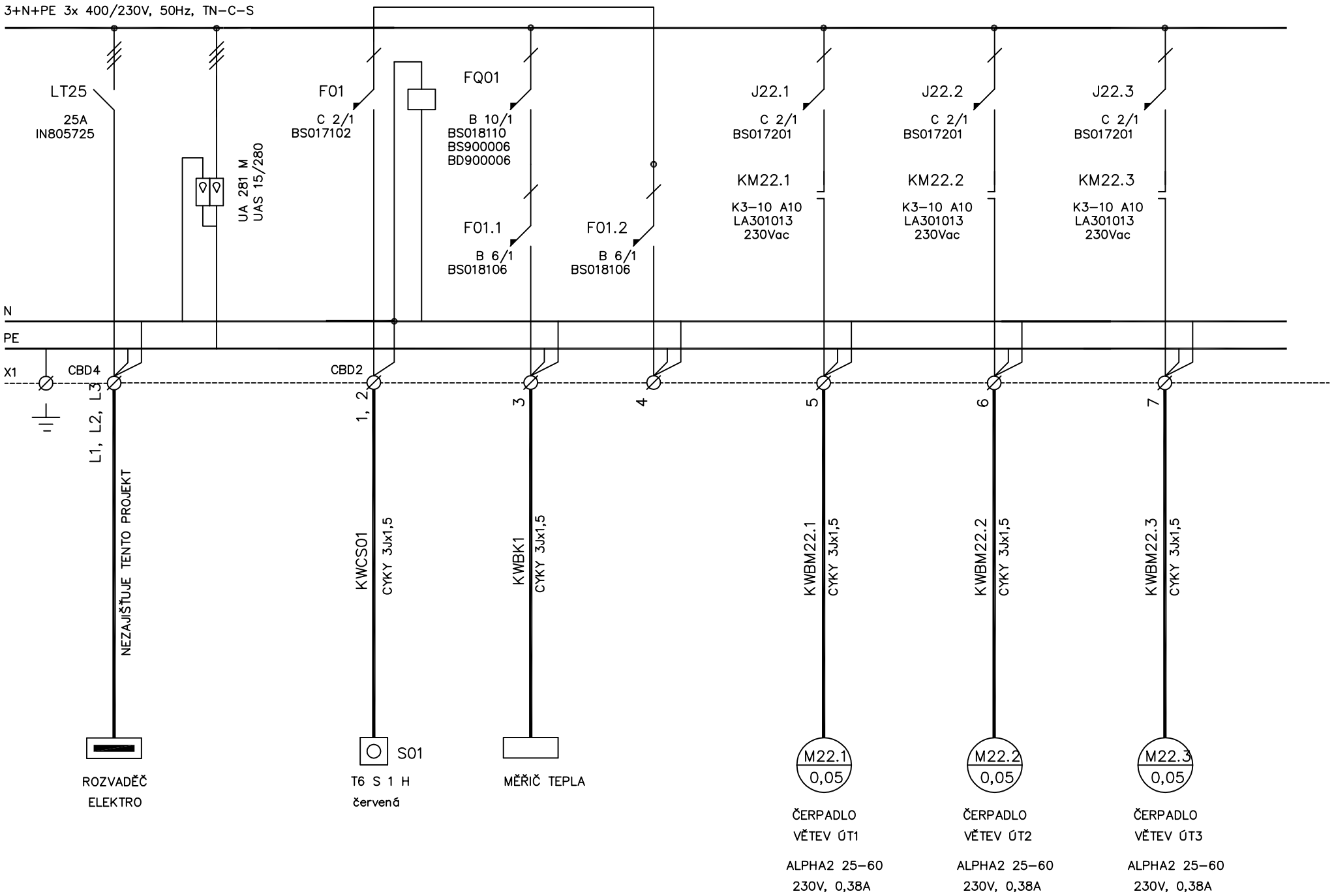

Silová část

List č.5