BRÁNA A1

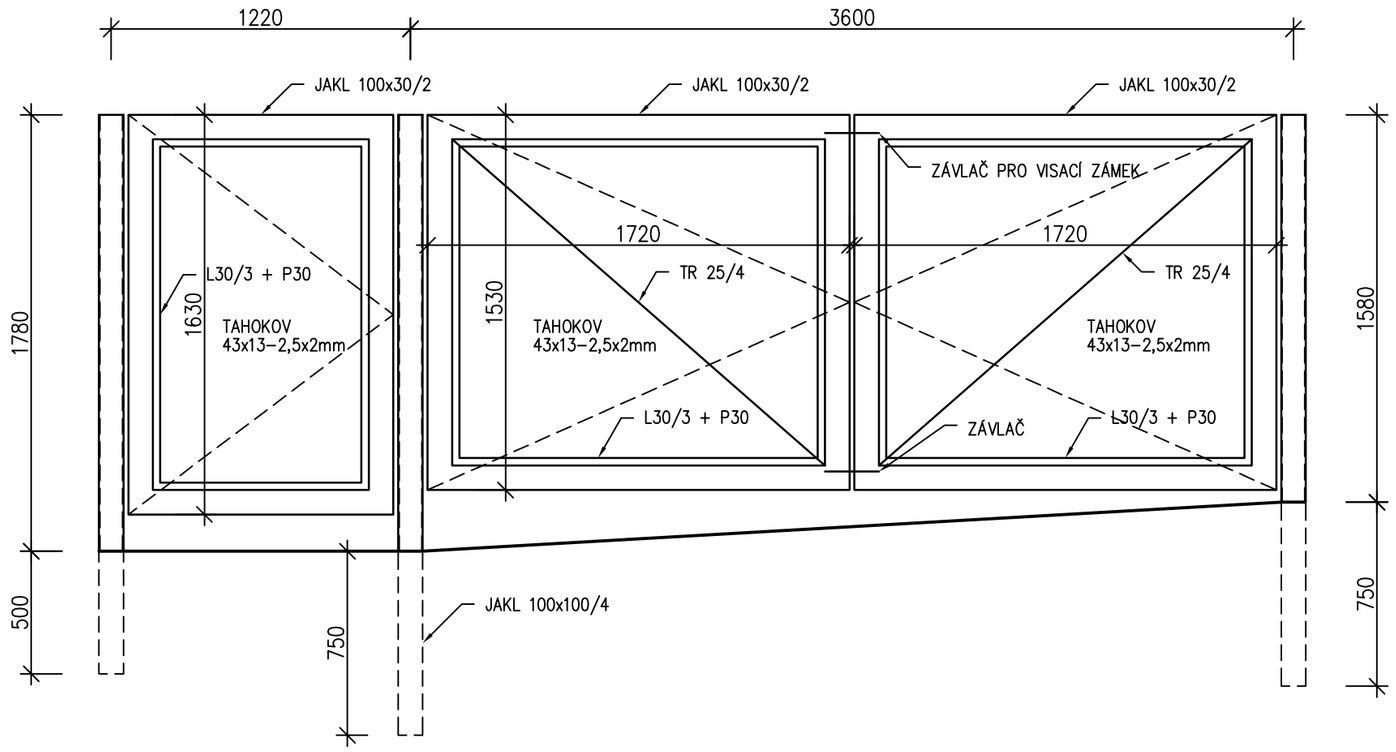

BRÁNA A2

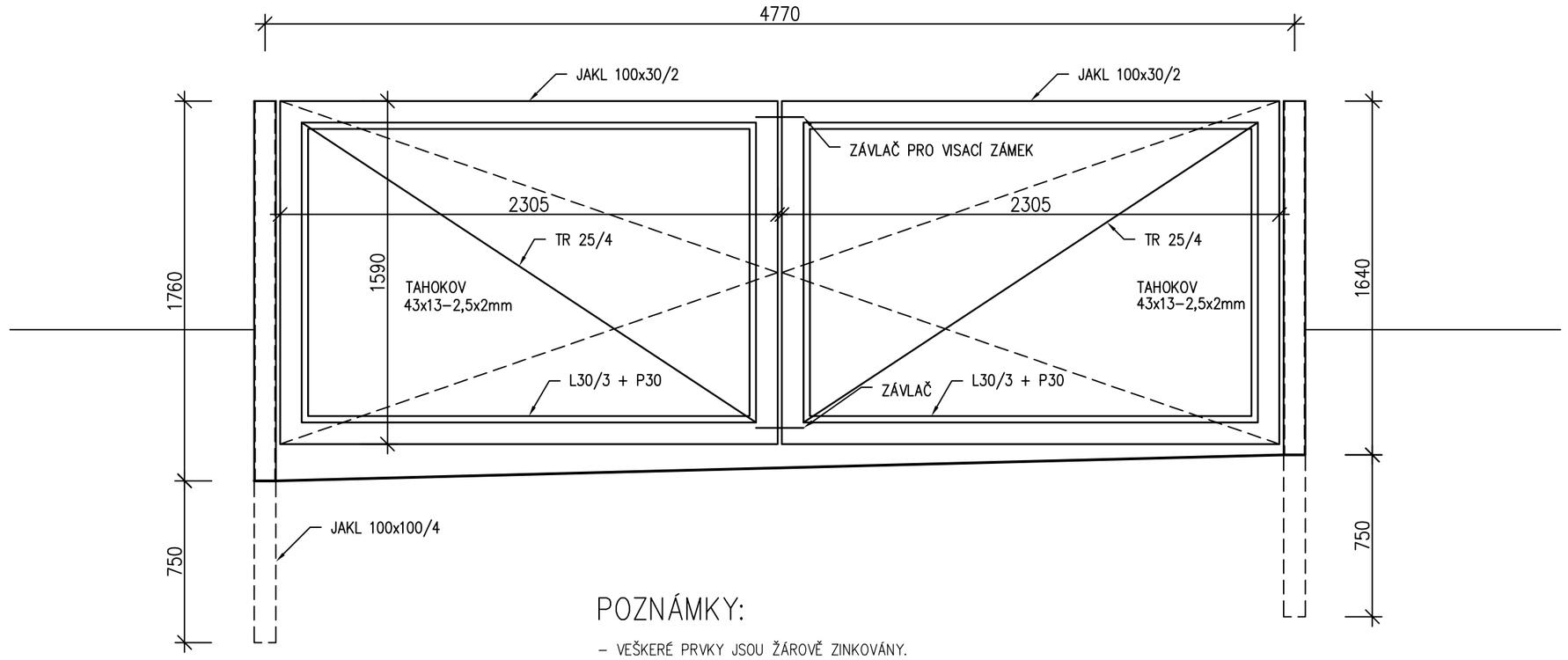

BRÁNA A3

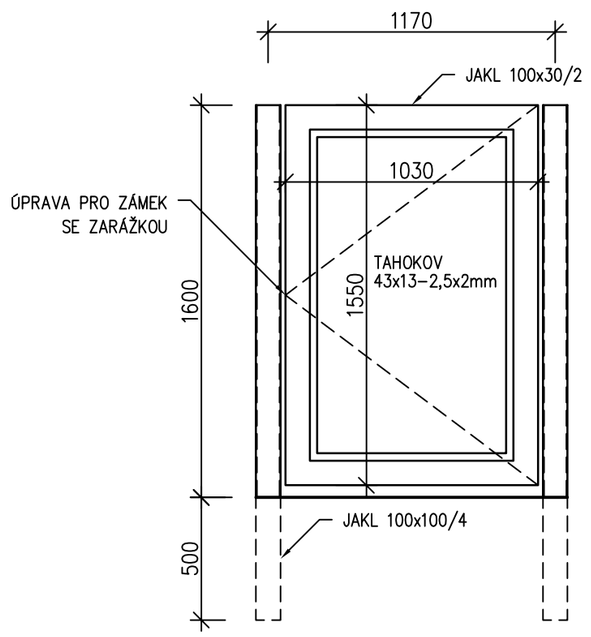

BRÁNA A4

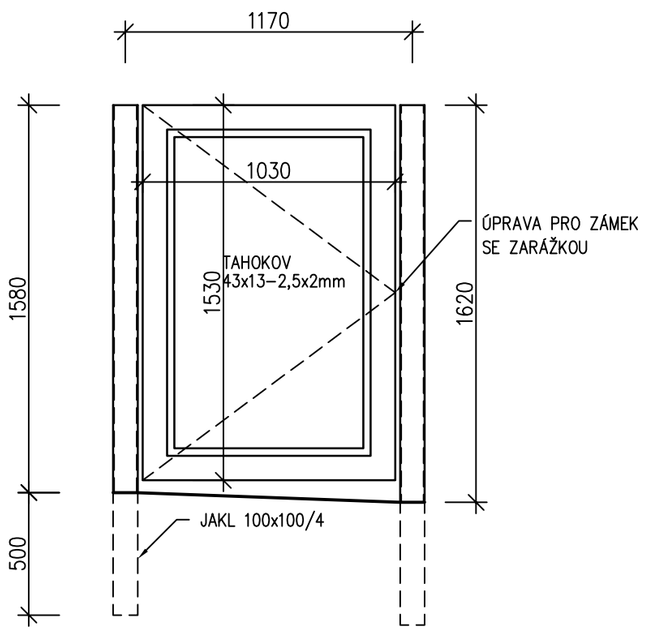

BĚŽNÉ POLE PLOTU – CELKEM 115 KS

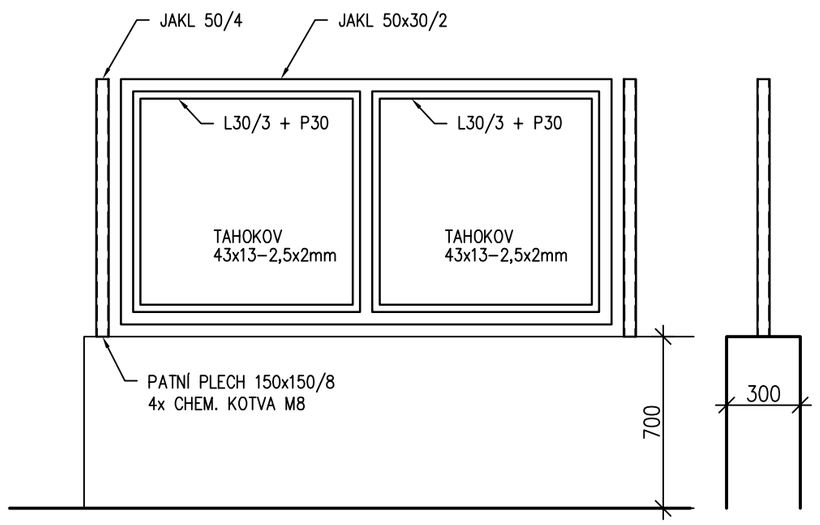

POZNÁMKY:

- VEŠKERÉ PRVKY JSOU ŽÁROVĚ ZINKOVÁNY.
- ZINKOVANÝ TAHOKOV JE VKLÁDÁN AŽ PO ZINKOVÁNÍ ZÁMEČNICKÝCH PRVKŮ.
- SLOUPKY JSOU ZABETONOVÁNY DO ZEMĚ.
- VEŠKERÉ ZÁMEČNICKÉ PRVKY JSOU NÁHRADAMI ZA STÁVAJÍCÍ.
- PŘED JEJICH VÝROBOU JE TŘEBA JE ZAMĚŘIT.
- STÁVAJÍCÍ SLOUPKY BUDOU ODŘEZÁNY A NOVÉ KOTVENY PŘES KOTEVNÍ PLECHY.
- BETONOVÁ PODEZDÍVKA BUDE OČIŠTĚNA TLAKOVOU VODOU A VYSPRAVENA OPRAVNOU HMOTOU NA BETON. KONEČNOU VRSTVOU BUDE PROBARVENÁ OMÍTKA NA PENETROVANÉM PODKLADU.
- OTEVÍRAVÉ ČÁSTI BUDOU VYBAVENY BĚŽNĚ PANTY.
- PLOTOVÉ VÝPLNĚ SE MOHOU LIŠIT. JE NUTNÉ JE ZAMĚŘIT. JEDNÁ SE O OPRAVU FORMOU NÁHRADY OCELOVÝCH ČÁSTÍ. JE NUTNÉ ZACHOVAT PŮVODNÍ VÝŠKU PLOTU.
- PRŮMĚRNÁ VÝŠKA PODEZDÍVKY JE CCA 700 MM (MIMO ČÁST OPĚRNÉ ZDI)
- SOUVISLOSTI JSOU ZOBRAZENY V SITUACI

anitas projekční atelier
ANITAS s.r.o.
Turnovská 21, 295 01 Mnichovo Hradiště
IČO: 00063631
tel./fax : 326 774 215
e-mail: anitas@anitas.cz

STAVBA Rekonstrukce č.p.886/4 ul. Záhorského, Praha 5	HIP Ing. Lukáš Fridrich	
	ODPOVĚDNÝ PROJEKTANT Ing. Lukáš Fridrich	
	PROJEKTANT	
	ČÍSLO ZAKÁZKY -	STUPEŇ DOKUMENTACE DPS
INVESTOR Městská část Praha 5, náměstí 14. října 4, 150 22 Praha 5, IČO: 00063631	MĚŘÍTKO 1:25	POČET FORMÁTŮ A4 3
PŘÍLOHA OPLOCENÍ - SO2	DÍL (PROFESE) ARS D1.1.1	DATUM 11/2016
	Č. PŘÍLOHY 01 REVIZE 00	ČÍSLO KOPIE