B07 NAVAZUJÍCÍ ZÁBRADELNÍ ZEĎ SEVERO-VÝCHOD
BETON C20/25
OCEL 10505-R

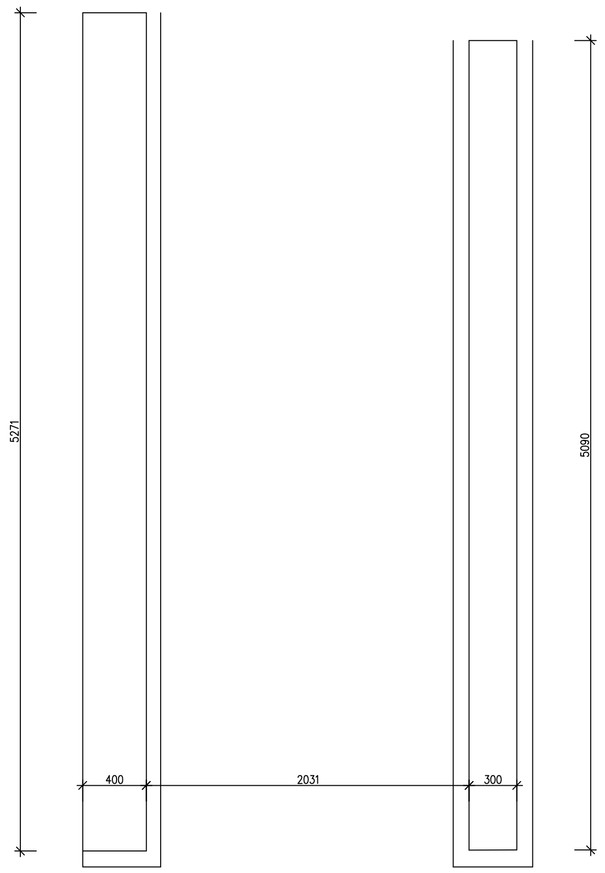

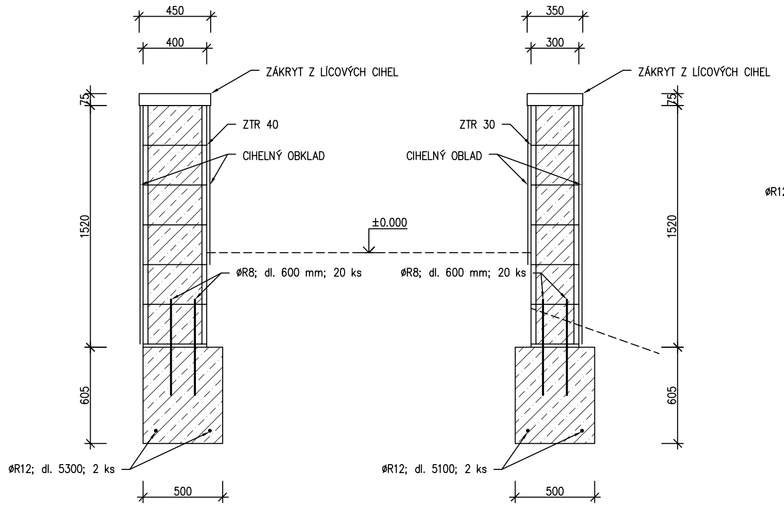

B08 NAVAZUJÍCÍ ZÁBRADELNÍ ZEĎ ZÁPAD
BETON C20/25
OCEL 10505-R

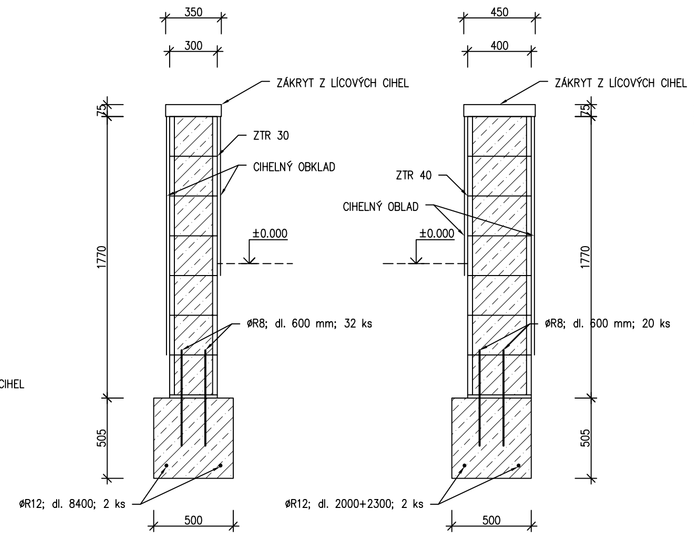

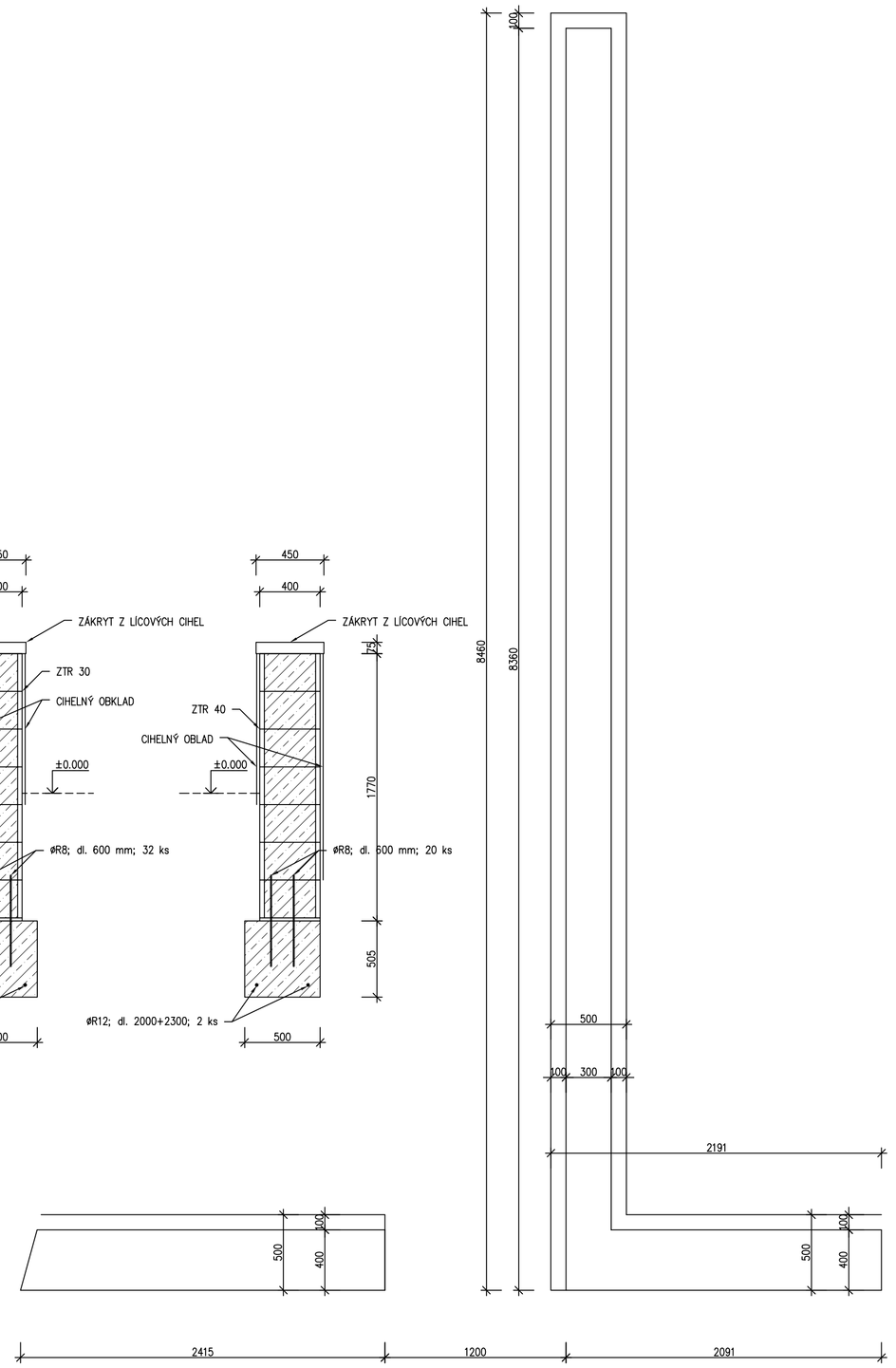

B09 NAVAZUJÍCÍ ZÁBRADELNÍ ZEĎ VÝCHOD
BETON C20/25
OCEL 10505-R

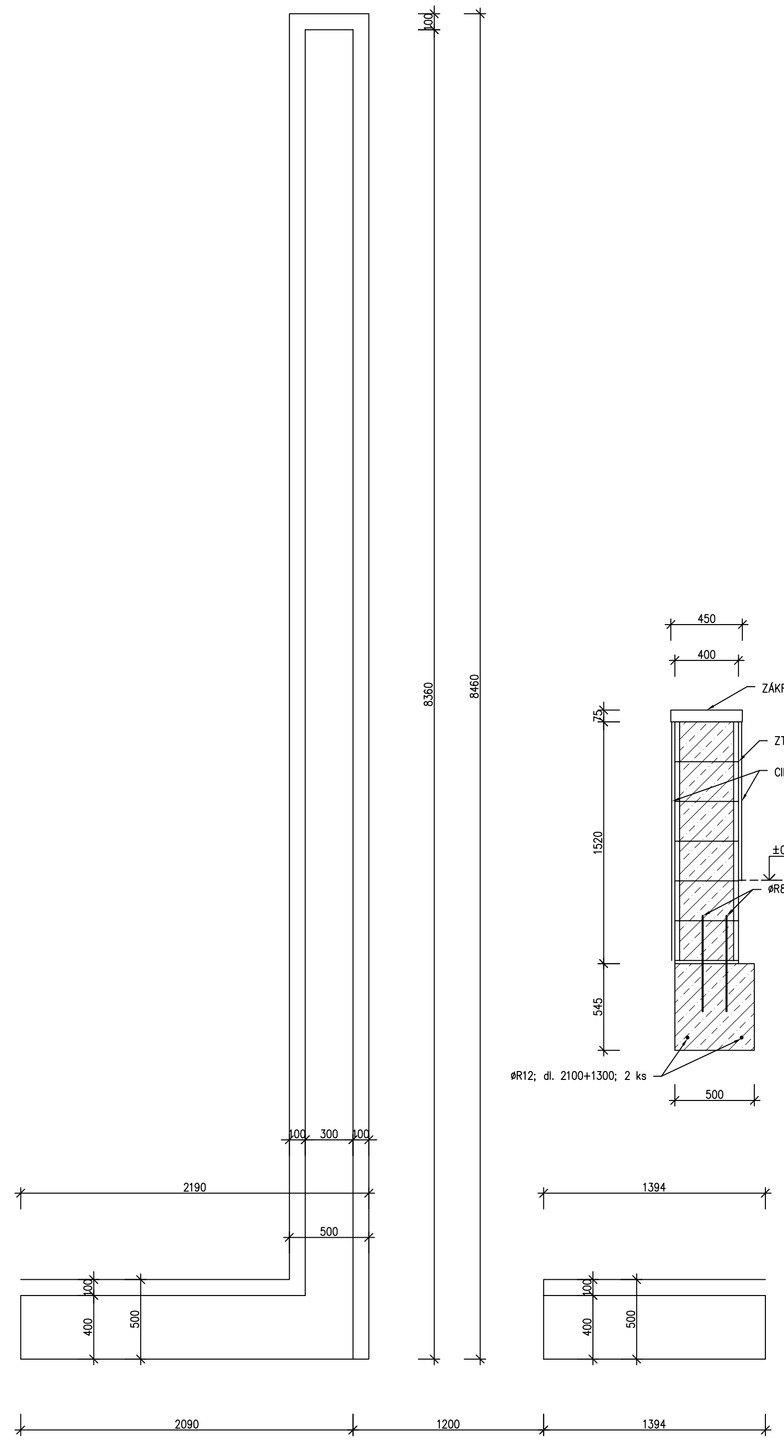

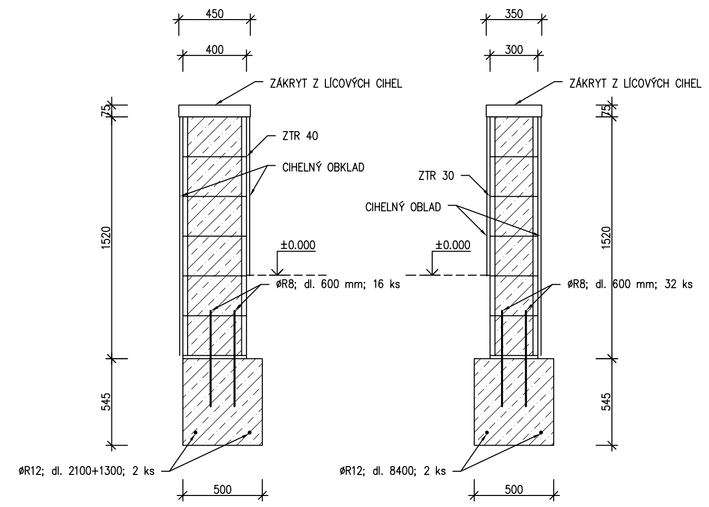

VÝKAZ VÝZTUŽE					
OZNAČENÍ	PRŮMĚR (MM)	DÉLKA (M)	KUSY	8	12
–	8	0,600	140	84	
–	12	5,300	2		10,6
–	12	5,100	2		10,2
–	12	8,400	2		16,8
–	12	2,000	2		4,0
–	12	2,300	2		4,6
–	12	2,100	2		4,2
–	12	1,300	2		2,6
–	12	8,400	2		16,8
DÉLKA CELKEM (M)				84	69,8
HMOTNOST 1BM (KG)				0,395	0,888
HMOTNOST CELKEM (KG)				33,18	61,98

B10 OHRADNÍ ZÍDKA M 1:50
LÍCOVÉ CIHLY FORMÁTU 290x140x65

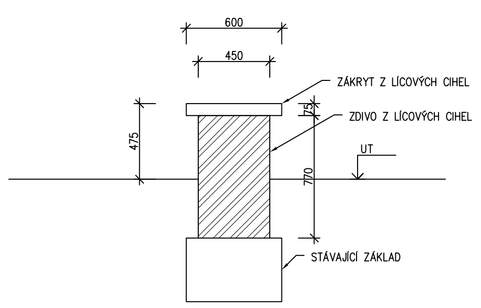

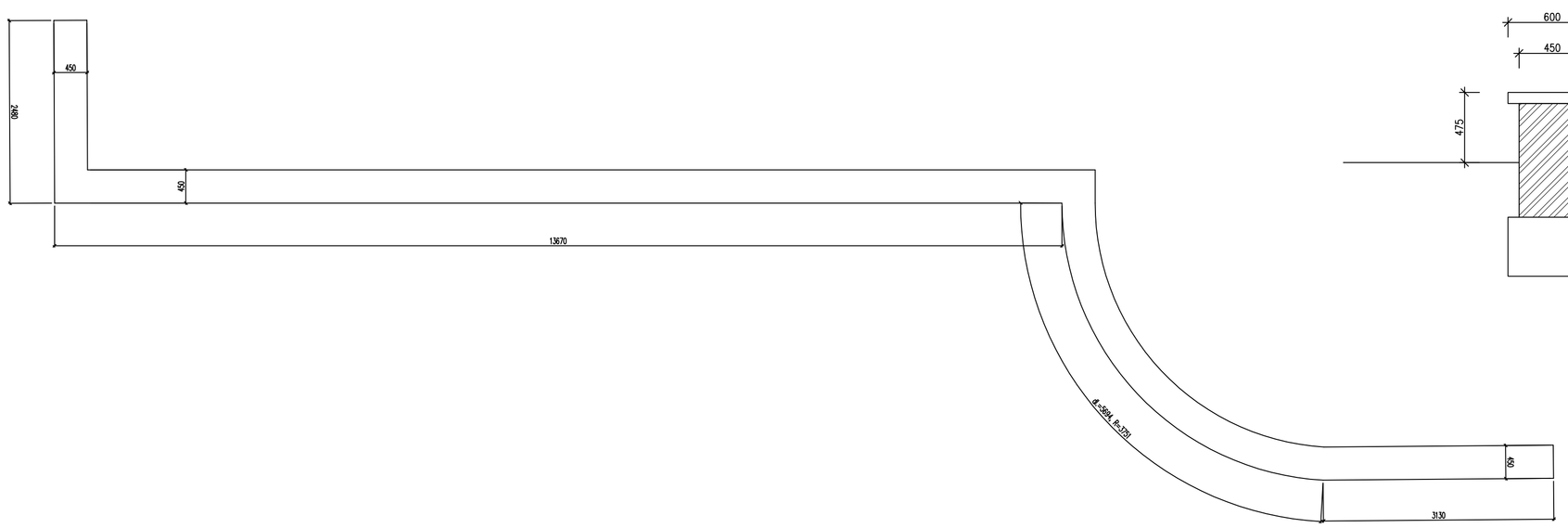

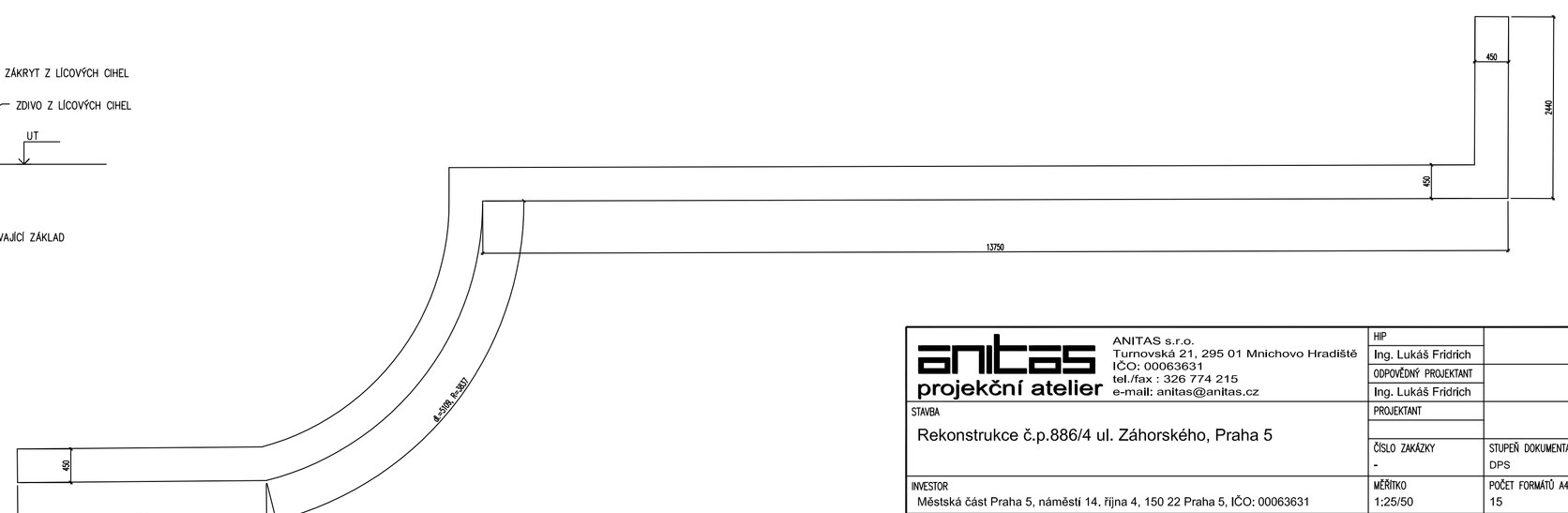

anitas projekční atelier — ANITAS s.r.o., Turnovská 21, 295 01 Mnichovo Hradiště, IČO: 00063631, tel./fax : 326 774 215, e-mail: anitas@anitas.cz	HIP: Ing. Lukáš Fridrich	
	ODPOVĚDNÝ PROJEKTANT: Ing. Lukáš Fridrich	
STAVBA: Rekonstrukce č.p.886/4 ul. Záhorského, Praha 5	PROJEKTANT	
	ČÍSLO ZAKÁZKY: -	STUPEŇ DOKUMENTACE: DPS
INVESTOR: Městská část Praha 5, náměstí 14, října 4, 150 22 Praha 5, IČO: 00063631	MĚŘÍTKO: 1:25/50	POČET FORMÁTŮ A4: 15
PŘÍLOHA: ZÁBRADELNÍ A OHRADNÍ ZDI - SO3	DÍL (PROFESE): ARS D1.1.1	DATUM: 11/2016
	Č. PŘÍLOHY: 01 / REVIZE: 00	ČÍSLO KOPIE