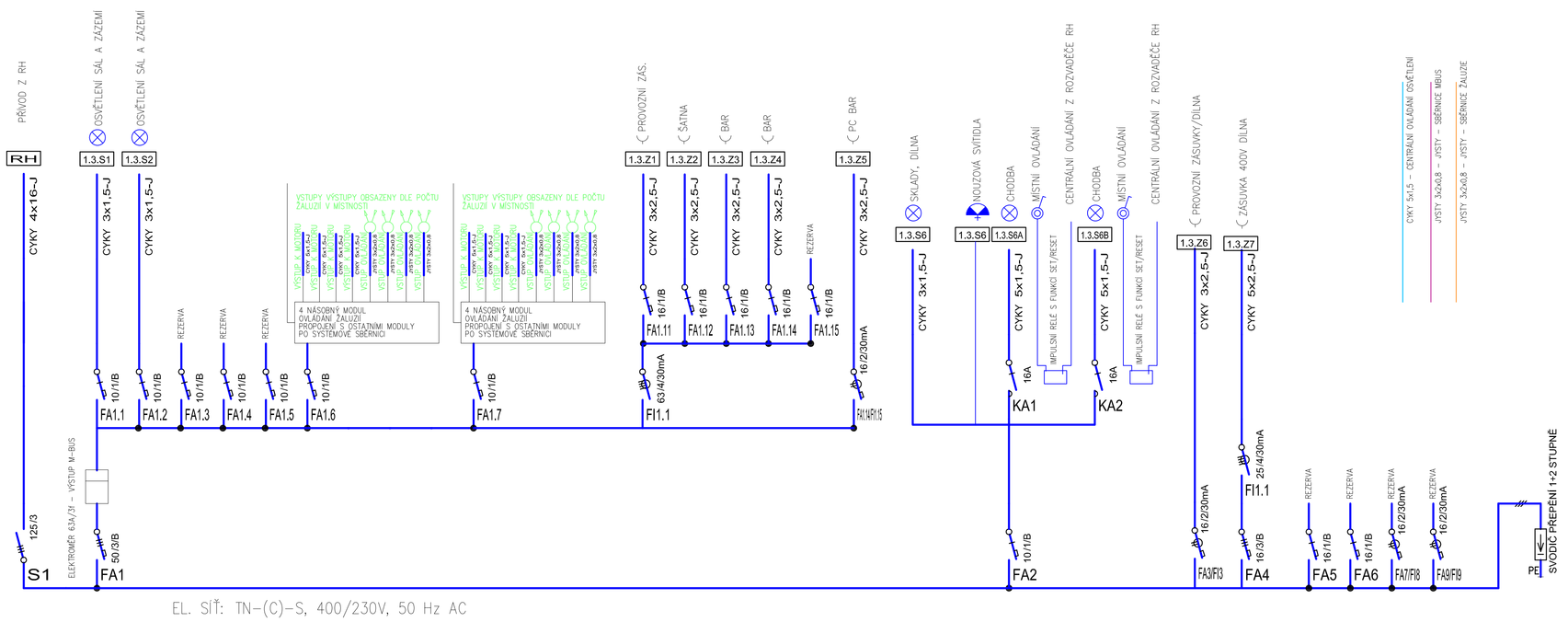

R1.3

MODULOVÝ ROZVADĚČ POD OMÍTKU/DO SDK S REZERVOU 36 MODULŮ
POŽÁRNÍ ODOLNOST DLE PBŘ STAVBY
In=80 A
OCHRANA PŘED NEBEZPEČNÝM DOTYKEM: AUT. ODPOJENÍM
EL. SÍŤ: TN-(C)-S, 400/230V, 50 Hz AC

anitas projekční atelier
ANITAS s.r.o.
Turnovská 21, 295 01 Mnichovo Hradiště
IČO: 00063631
tel./fax : 326 774 215
e-mail: anitas@anitas.cz

HIP	Ing. Lukáš Fridrich
ODPOVĚDNÝ PROJEKTANT	Ing. Lukáš Fridrich
PROJEKTANT	Ing. Jaroslav Altera
STAVBA: Rekonstrukce č.p.886/4 ul. Záhorského, Praha 5	
ČÍSLO ZAKÁZKY: -	STUPEŇ DOKUMENTACE: DPS
INVESTOR: Městská část Praha 5, náměstí 14. října 4, 150 22 Praha 5, IČO: 00063631	MĚŘÍTKO: 1:100
	POČET FORMÁTŮ A4: 4
PŘÍLOHA: Rozvaděč R1.3 ELO	DÍL (PROFESE): D1.1.4f ELO
	DATUM: 11/2016
Č. PŘÍLOHY: 11 / REVIZE: 00	ČÍSLO KOPIE